生産中止図面
２０１０／０７

＊定格：AC100V-450W 50/60Hz
注1：75，100塩ビ管(VU，VP75・100)共用
塩ビ管の排水ソケットとの接合：床仕上げ面同一
＊製品背面に電源を設けないでください。
コンセントが製品と干渉し、抜き差しができない場合があります。

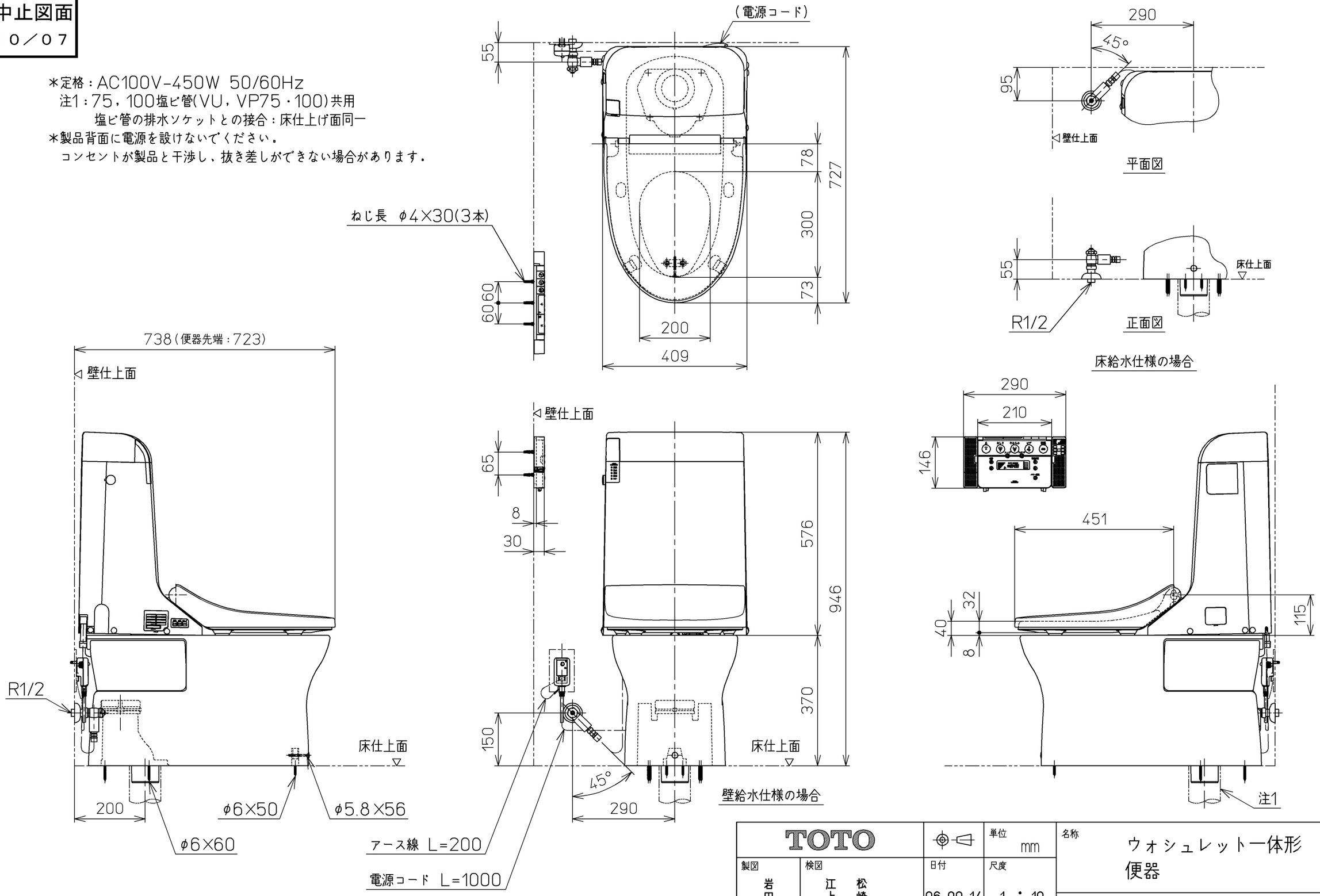

TOTO			単位 mm	名称 ウォシュレット一体形便器
製図 岩田	検図 江松 上崎	日付 06-09-14	尺度 1：10	品番 CES9093FY
備考 サイホンゼット式防露便器 壁・床共通給水仕様 流動方式				図番 CES9093FY=A0102

A3 ページNo. 1-1 (改)