生産中止図面
２０２０／０１

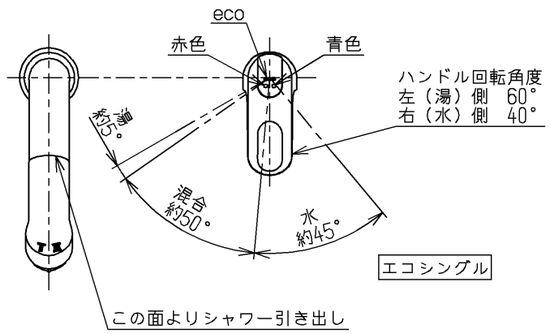

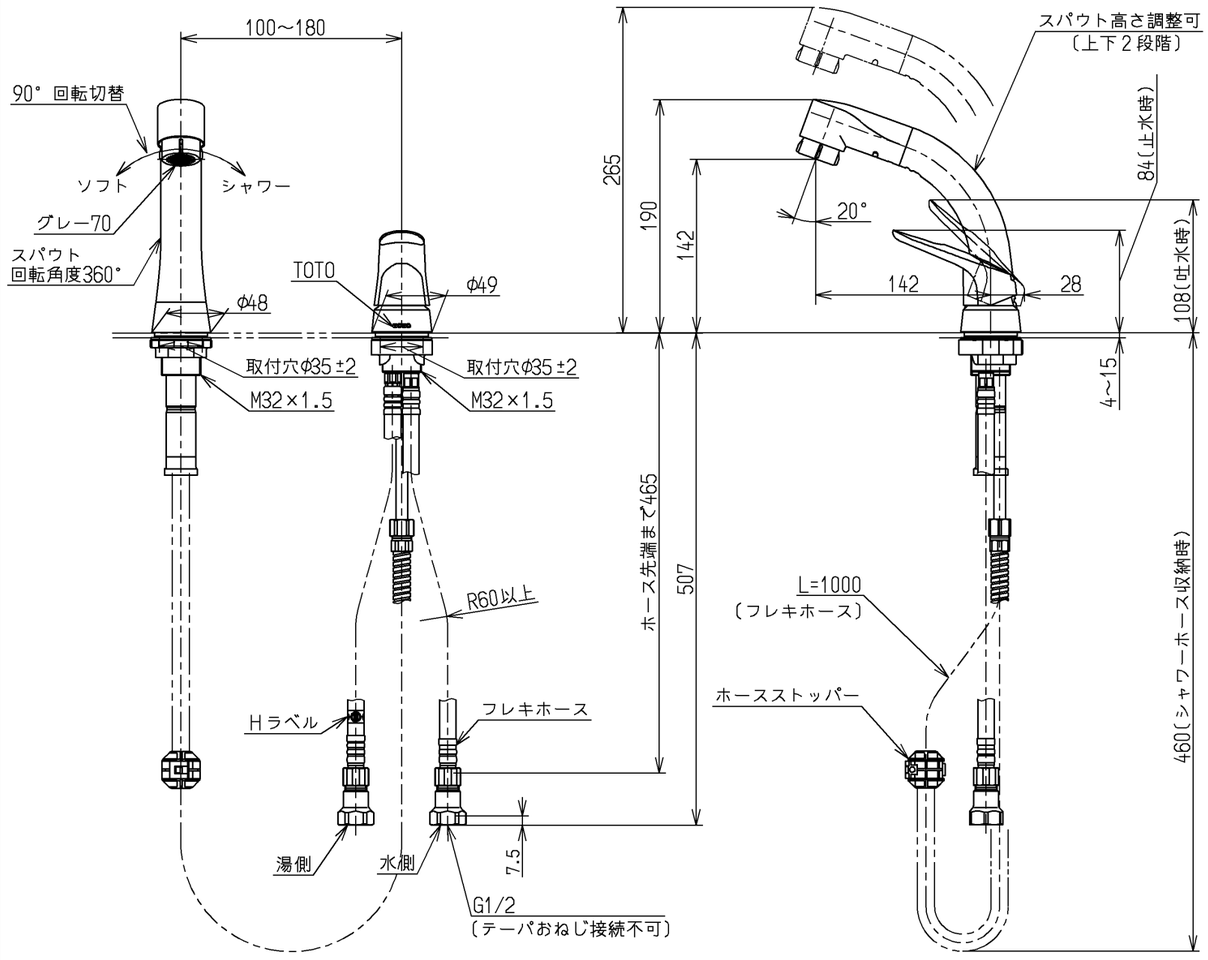

シャワーホース引出し長さ360

仕様		
用途		一般住宅用
給水圧力	最低必要水圧	0．05MPa（流動圧）
	最高水圧	0．75MPa（静水圧） ※快適にお使いいただくためには、0．2MPa程度の圧力をおすすめします。
使用可能水質		水道水または飲用可能な井戸水
使用環境温度		1～40℃ ※凍結が予想される地域では、ご使用できません。
最高給湯温度		85℃
特記事項		(1)湯圧が水圧より高くならないように設定してください。 (2)安全のため給湯温度は60℃以下でのご使用をおすすめします。 (3)湯水を逆に配管しないでください。

節湯 C1

水道法適合品（JIS）

TOTO		単位 mm	名称 台付シングル混合水栓
製図 北崎	検図 秋永 博 竹林	日付 19.01.17	尺度 1：5	エコシングル、ハンドシャワー
備考 逆止弁付			図番 TL362ESBR

A3