色番	色彩	記号
#EL	ライトウッドN	
#NW1	ホワイト	
#MW	ダルブラウン	

<注意>
・手すりと棚の間は100mm以上確保してください。
・棚上面の高さは、便器の上から300mmに取り付けてください。

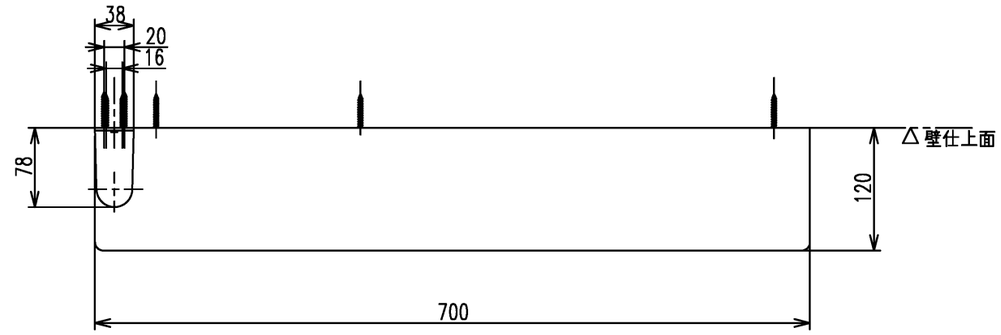

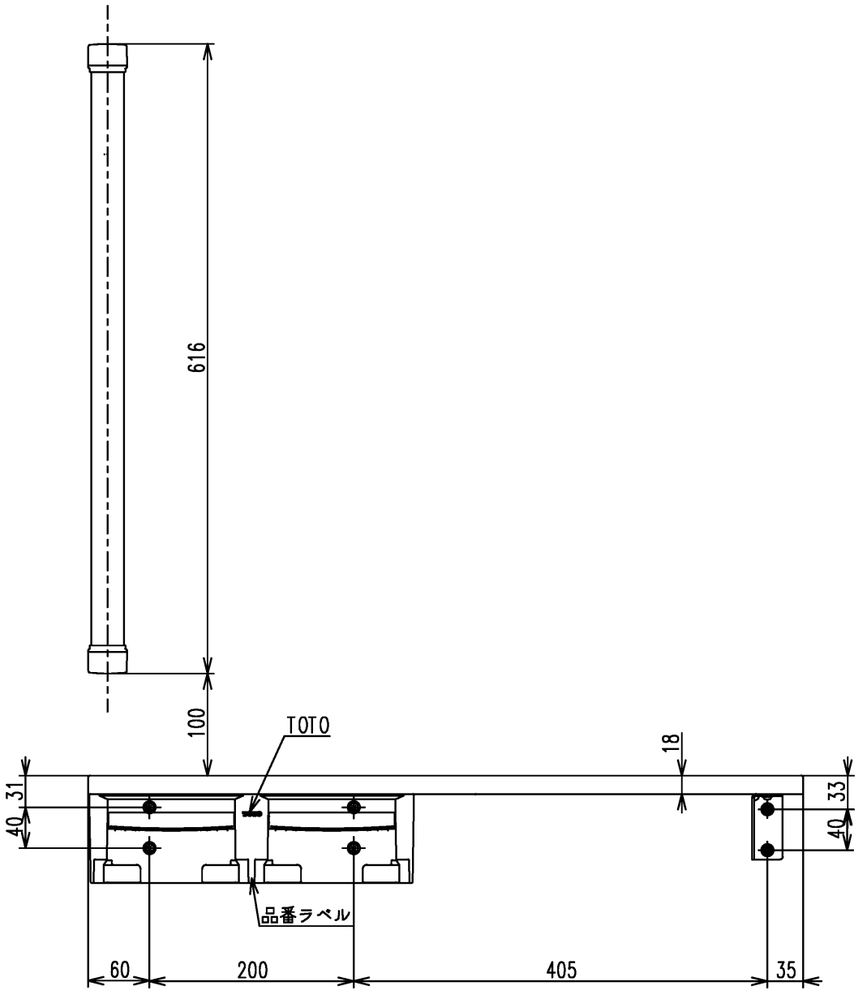

左壁設置の場合

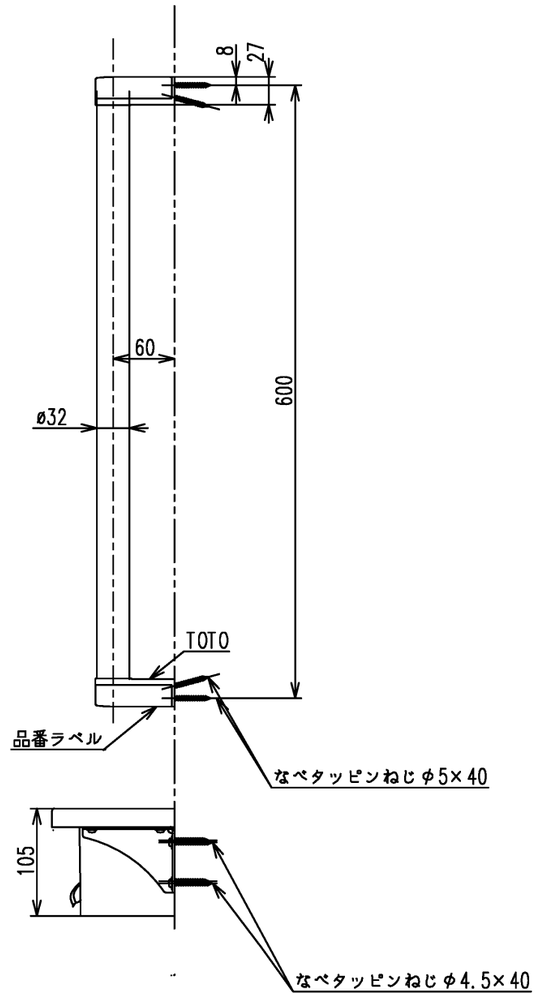

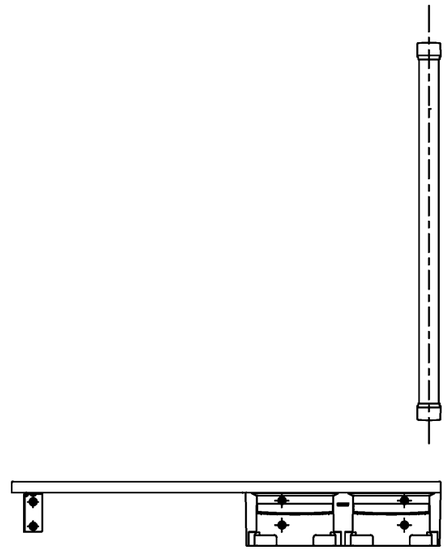

右壁設置の場合(1:10)

・厚さ12mm以上の構造用合板（JAS規格品）、または同等以上の下地材に取り付けてください。
・手すりを取り付ける際は、同梱のねじを必ず使用してください。
・コンクリート下地に取り付ける場合は、別途固定金具（樹脂プラグ）が必要です。

TOTO			単位 mm	名称 木製手すり
製図 片岡	検図 田村 吉冨	日付 19.10.24	尺度 1：6	棚別体タイプ
備考				図番 YHBS603F

A3