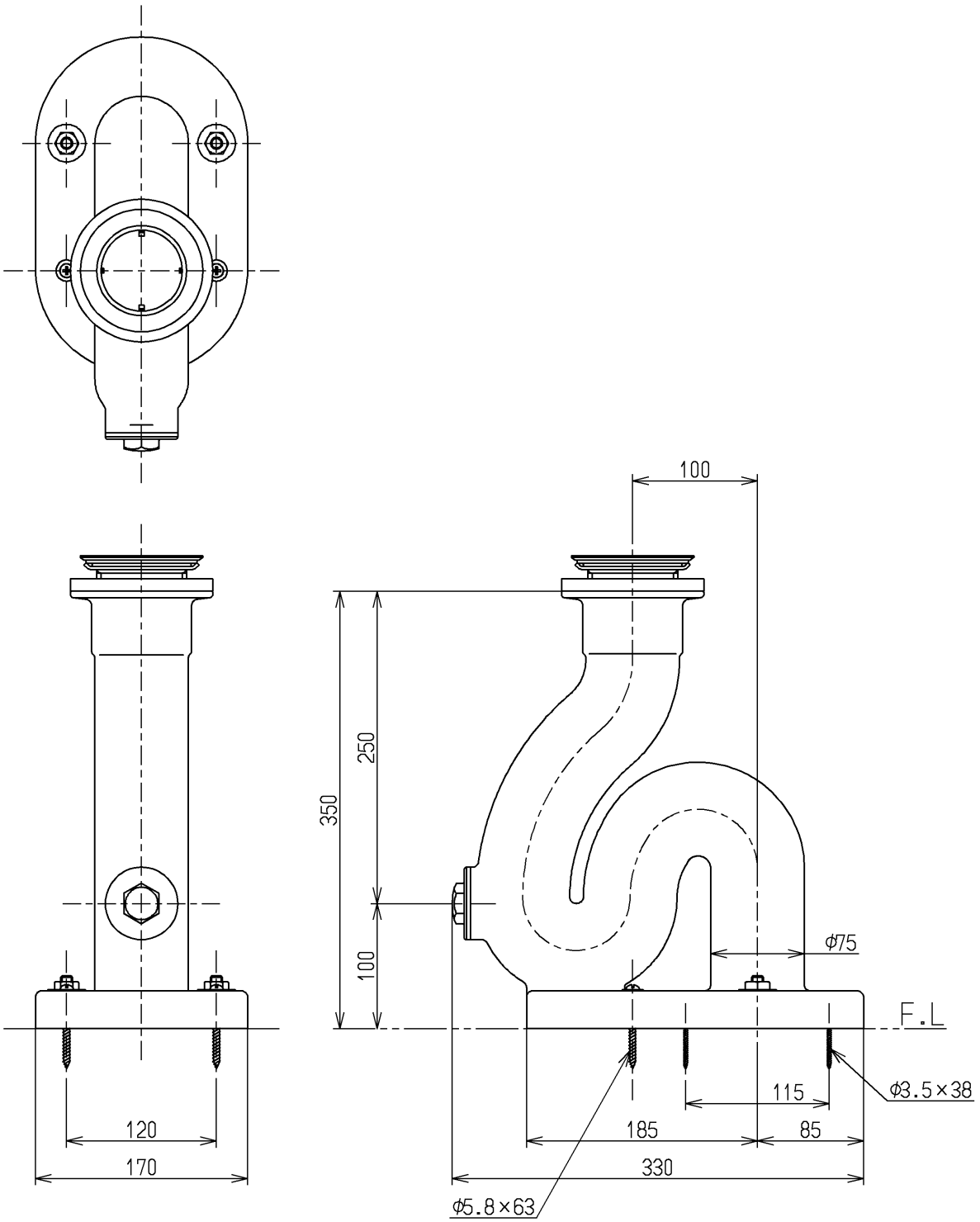

Sトラップ外面は白色合成樹脂焼付

TOTO		単位 mm	名称	床排水金具
製図 宮原	検図 下林 千 松尾 祐	日付 15.08.10	尺度 1：5	掃除流し用、鉛管用、Sトラップ
備考			図番	T37SE

A4