生産中止図面
２０１４／０４

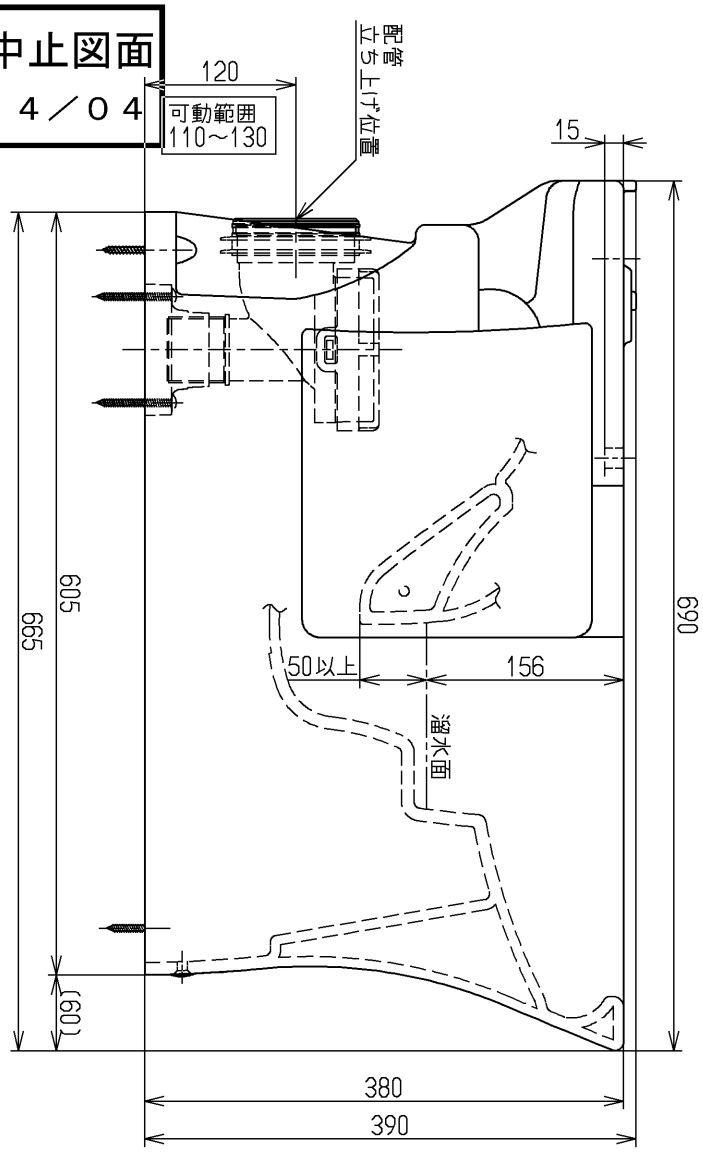

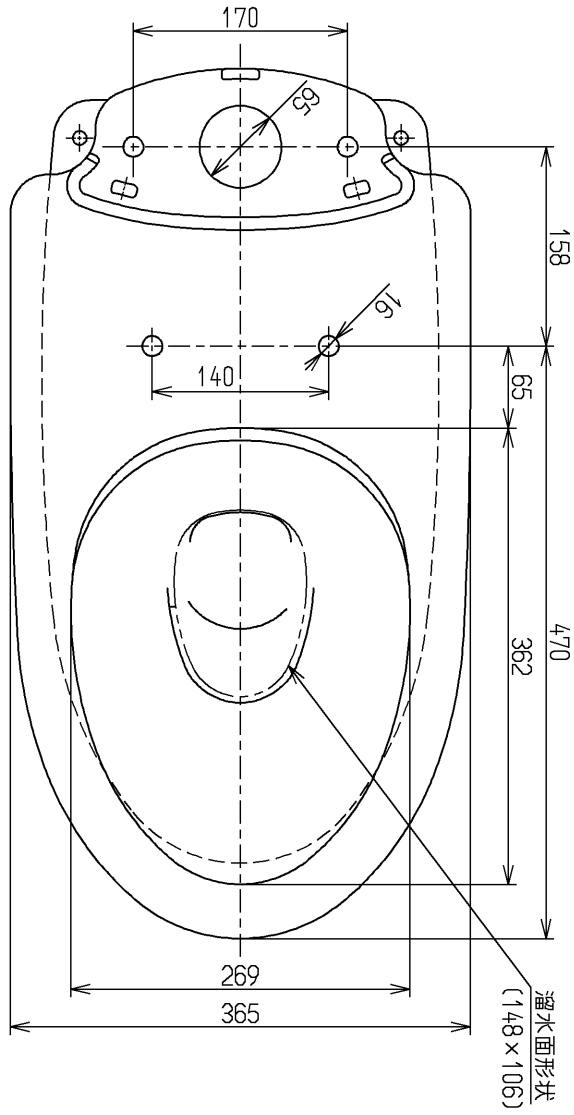

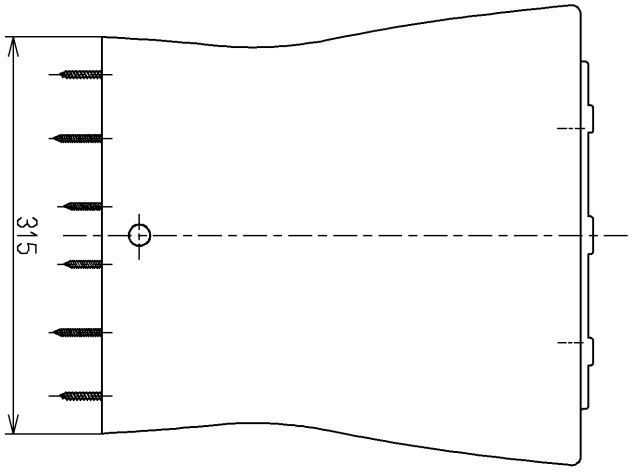

<付属品>
前固定具類ユニット
アラスねじユニット
化粧キャップユニット
排水ソケット
サイドカバー
×
×
×
×
×

TOTO		単位 mm	名称 ツイントルネード防露便器（床上排水）
製図 渡邊(朱)	検図 吉永(雄) 吉永(雄)	日付 16.02.15	尺度 1：6
備考 エロンゲートタイプ			図番 CS820BP

A4