生産中止図面
２０１２／０４

区分
H

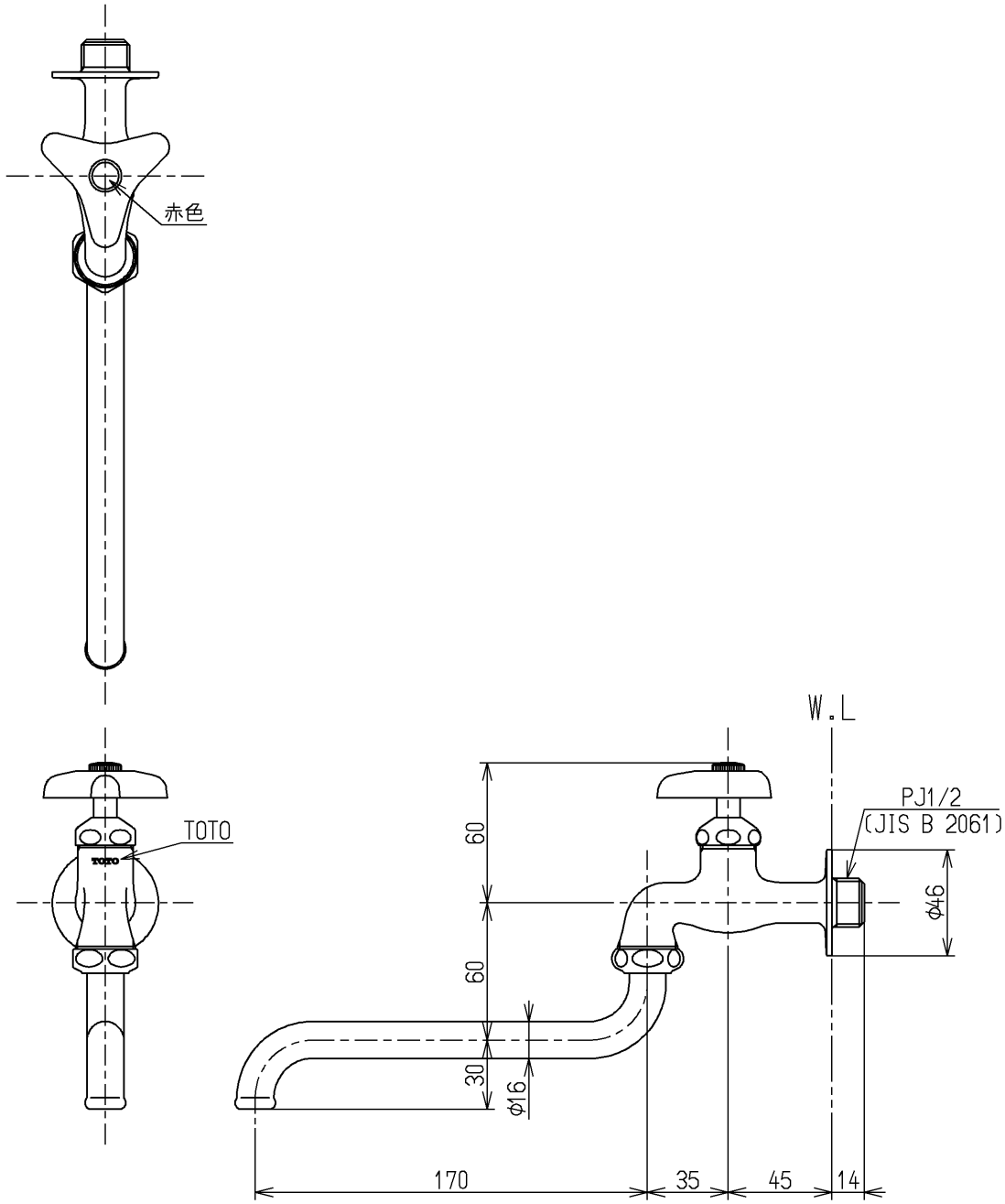

都市基盤整備公団記号：1/2-F5
国土交通省記号：13-F5

水道法適合品

TOTO		単位	名称
		mm	横水栓１３（自在）（ＪＩＳ）
製図	検図	日付	尺度
和田照	本田忠　大島浩	12.04.26	１：３
備考			図番 T30AR13

A4