生産中止図面
２０１２／０４

区分
C

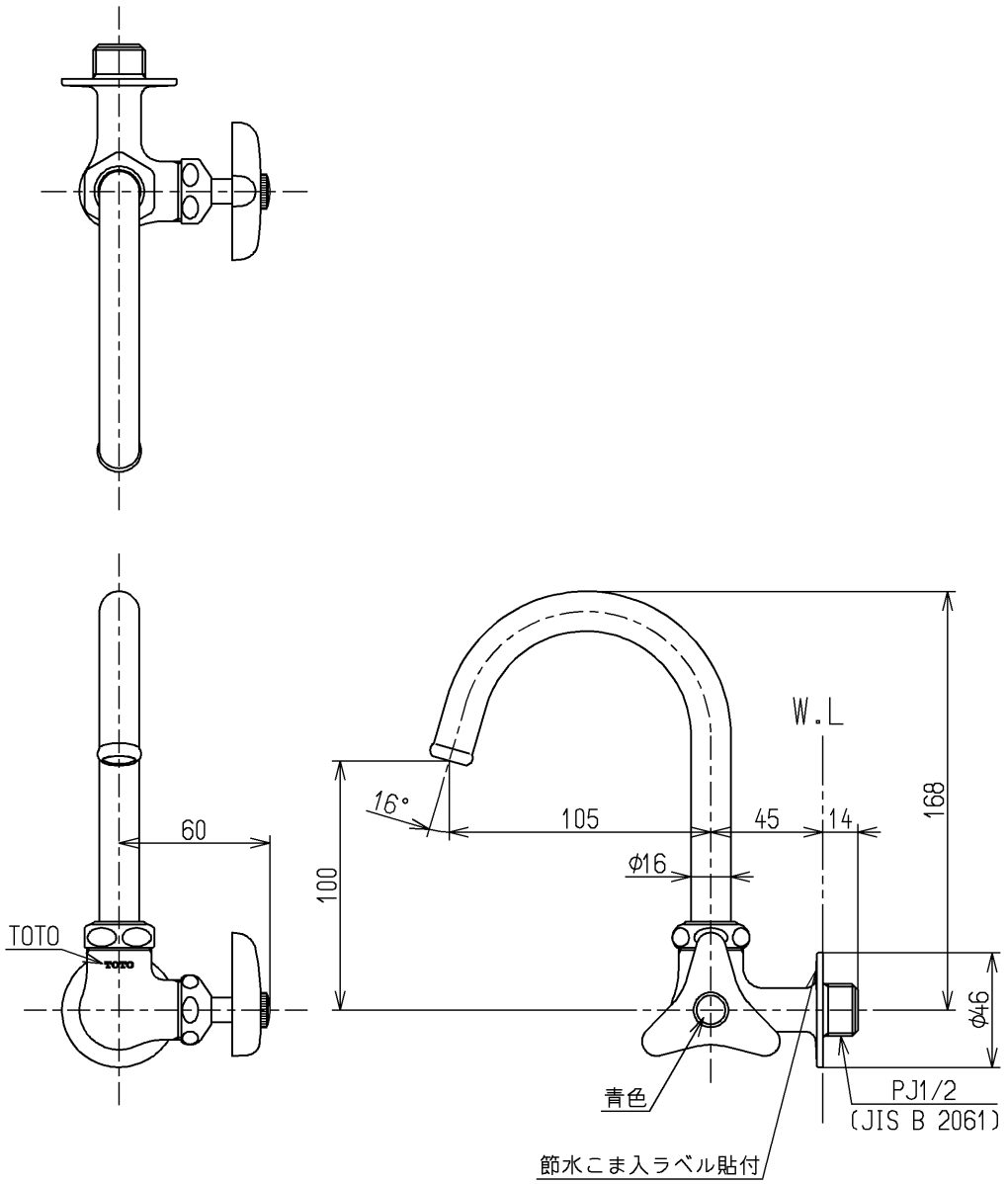

国土交通省記号：13-F10A

水道法適合品

TOTO		単位 mm	名称 横水栓１３（横自在・節水）（ＪＩＳ）
製図 和田(照)	検図 本田(忠) 大島(浩)	日付 12.04.26	尺度 1：3
備考 節水こま式			図番 T31ASNR13

A4