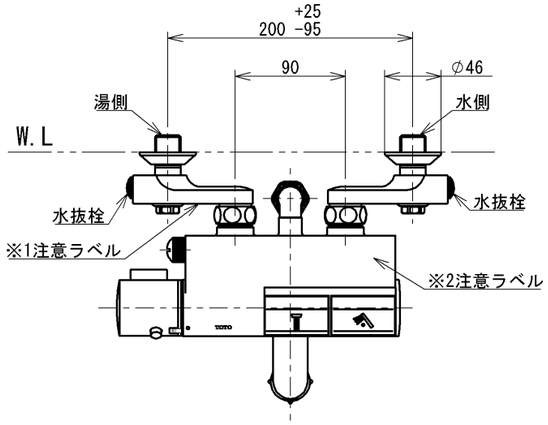

※1注意ラベル詳細(1：1)

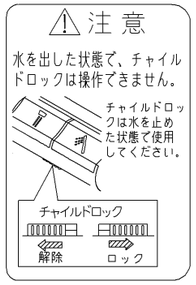


※2注意ラベル詳細(1：1)

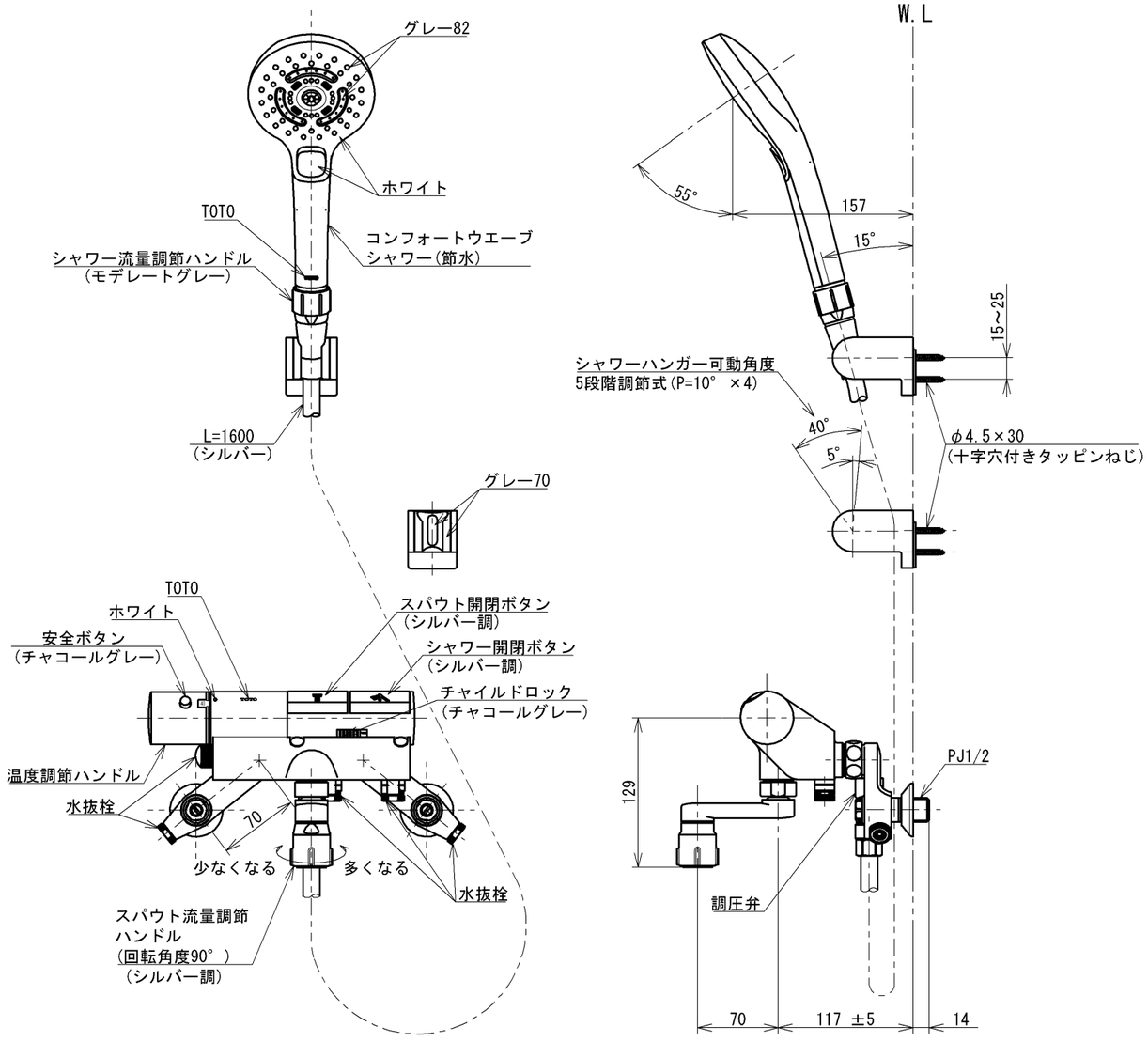


| 仕様 | | |
|---|---|---|
| 用途 | | 一般住宅用 |
| 給水圧力 | 最低必要水圧 | ０．１３ＭＰａ(流動時) |
| | 最高水圧 | ０．７５ＭＰａ(静止時)<br>※快適にお使いいただくためには、０．２ＭＰａ程度の圧力をおすすめします。 |
| 使用可能水質 | | 水道水または飲用可能な井戸水 |
| 使用環境温度 | | －２０～４０℃(０℃以下は水を抜いた状態) |
| 最高給湯温度 | | ８５℃ |
| 特記事項 | | (1)湯圧が水圧より高くならないように設定してください。<br>(2)給湯温度は、使用する温度より１０℃以上高く設定してください。<br>(3)やけど防止のため、給湯器の給湯温度は６０℃を超えない設定をしてください。<br>(4)快適な吐水温度を確保するために５０℃～６０℃設定をおすすめします。<br>(5)湯水を逆に配管しないでください。<br>(6)浴室内などでスチームをご使用の際は、器具内の圧力上昇でハンドルの動きが悪くなる場合があります。 |

節湯 B1

節湯 A1

節湯 AB

約45℃以上のお湯が出ないようにしています。

水道法適合品(JIS)　　長住協適合品

| | | | | |
|---|---|---|---|---|
| TOTO | | | 単位 mm | 名称 壁付サーモスタット混合水栓 |
| 製図 竹下 | 検図 村下 芝田 | 日付 2024-04-30 | 尺度 1:5 | タッチ、コンフォートウエーブ３モード・ミスト、めっき、寒冷地用 |
| 備考 逆止弁付 | | | | 品番 TMN40STY7Z |
| | | | | 図番 TMN40STY7Z=SA00.001.00 |

A3