生産中止図面
２０１１／０３

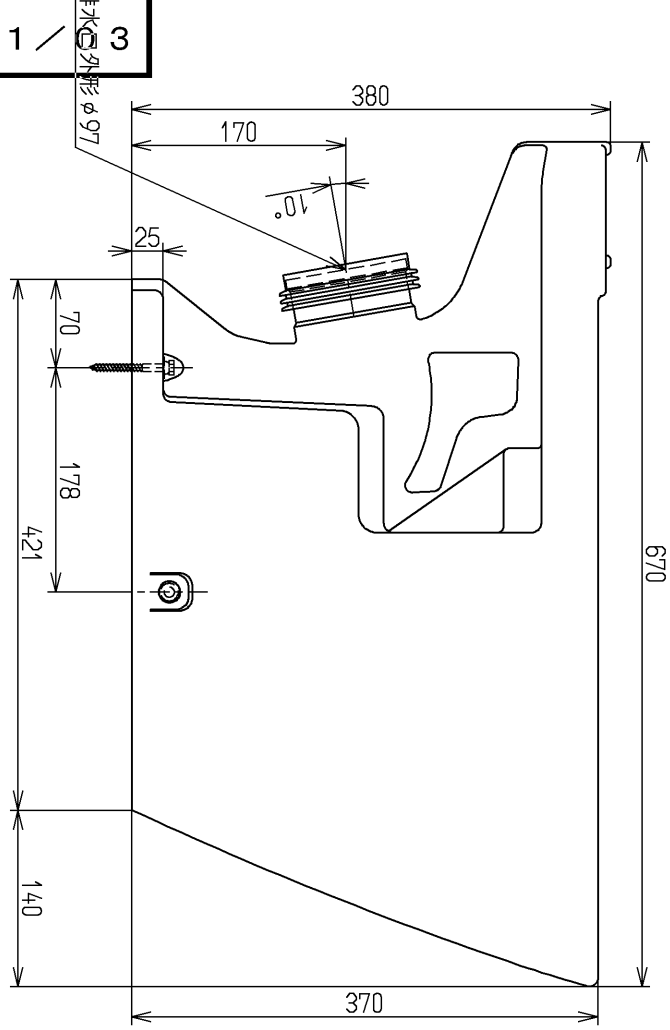

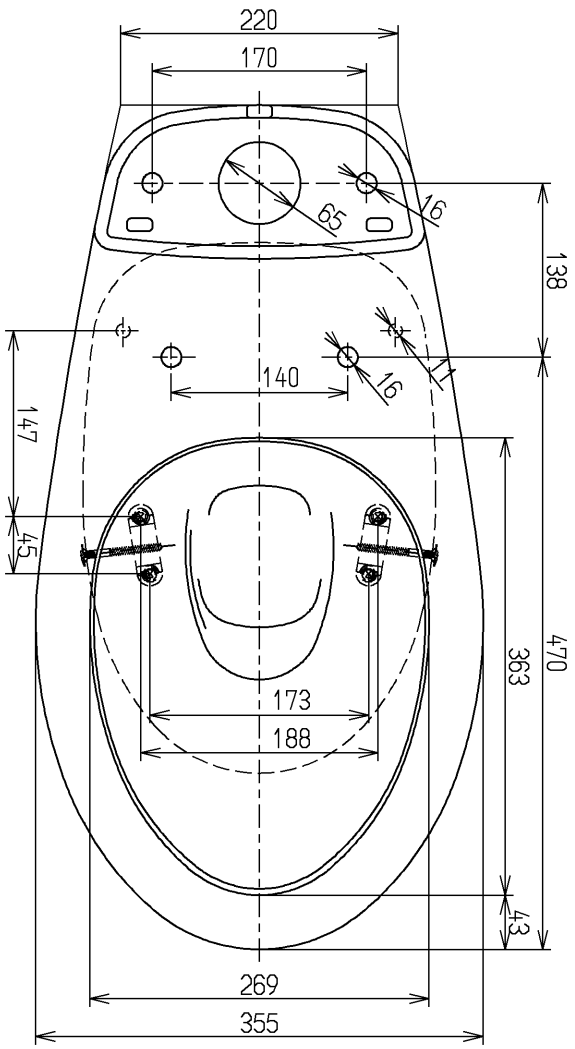

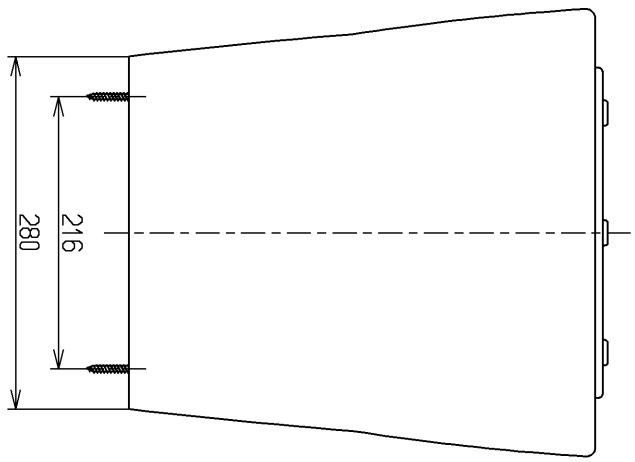

＜付属品＞
固定具類1式　×1
化粧キャップ1式　×1

TOTO			単位 mm	名称 腰掛式タンク密結形床上排水防露便器
製図 木村(晴)	検図 吉永(雄)	日付 11.03.31	尺度 1：6	図番 CS565BP
備考				

A4