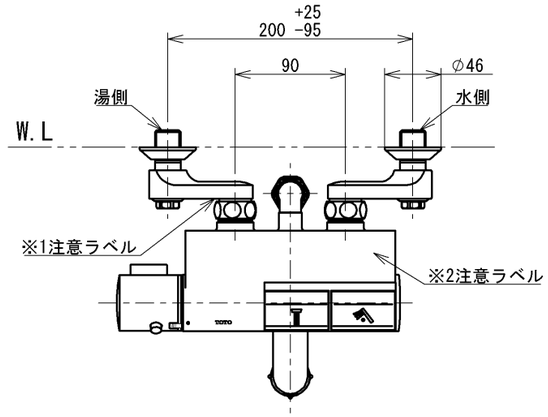

※1注意ラベル詳細(1：1)

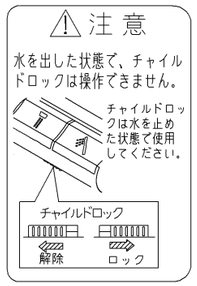

※2注意ラベル詳細(1：1)

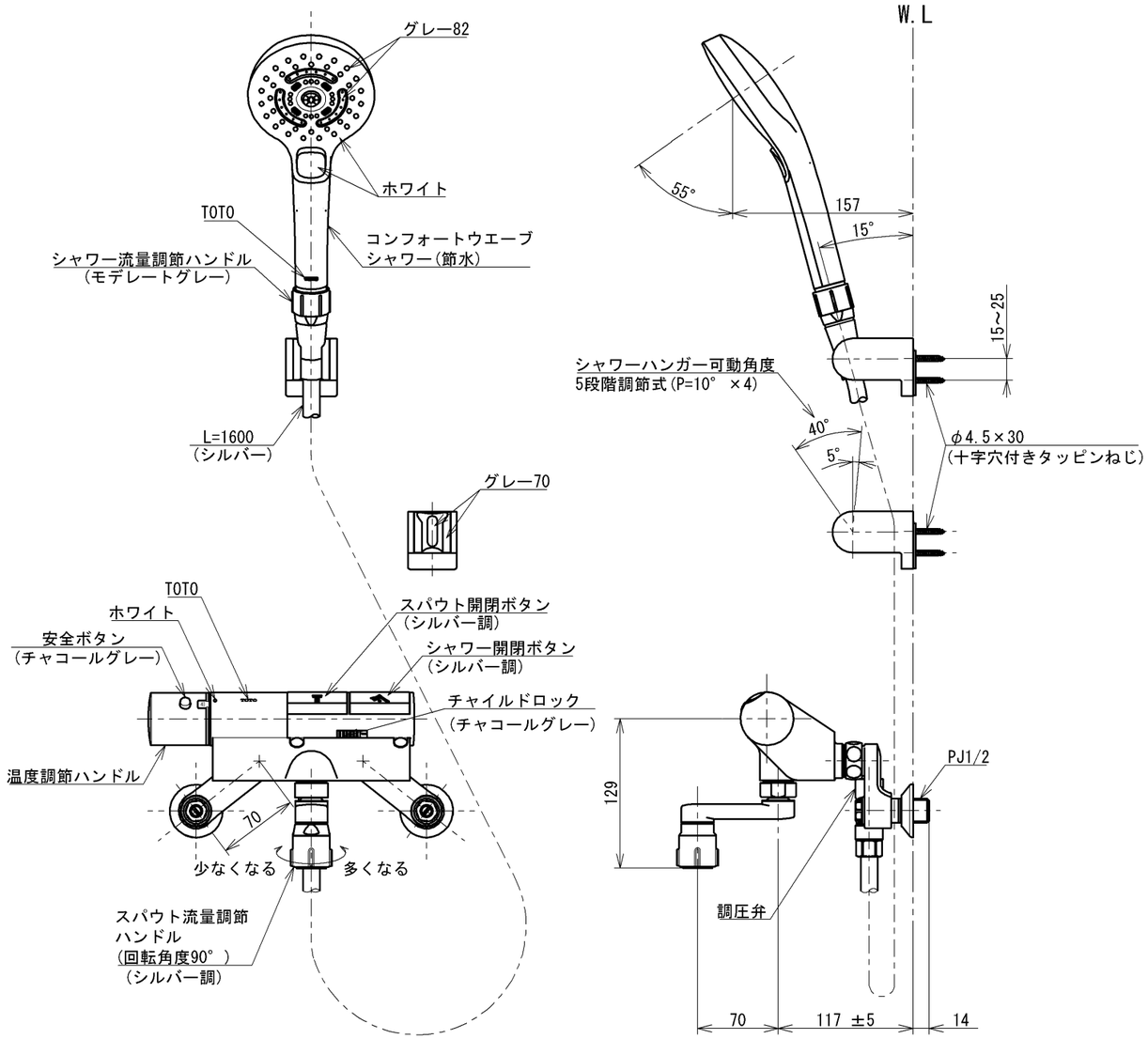

仕様		
用途		一般住宅用
給水圧力	最低必要水圧	０．１３ＭＰａ(流動時)
	最高水圧	０．７５ＭＰａ(静止時) ※快適にお使いいただくためには、０．２ＭＰａ程度の圧力をおすすめします。
使用可能水質		水道水または飲用可能な井戸水
使用環境温度		１～４０℃ ※凍結が予想される場所には設置できません。
最高給湯温度		８５℃
特記事項		(1)湯圧が水圧より高くならないように設定してください。 (2)給湯温度は、使用する温度より１０℃以上高く設定してください。 (3)やけど防止のため、給湯器の給湯温度は６０℃を超えない設定をしてください。 (4)快適な吐水温度を確保するために５０℃～６０℃設定をおすすめします。 (5)湯水を逆に配管しないでください。 (6)浴室内などでスチームをご使用の際は、器具内の圧力上昇でハンドルの動きが悪くなる場合があります。

節湯 B1

節湯 A1

節湯 AB

約45℃以上のお湯が出ないようにしています。

水道法適合品(JIS)　　長住協適合品

TOTO		単位 mm	名称 壁付サーモスタット混合水栓
製図 竹下	検図 村下 芝田	日付 2024-04-30	尺度 1:5
備考 逆止弁付			品番 TMN40STY7
			図番 TMN40STY7=SA00.001.00

A3