生産中止図面
２００９／１０

区分
B

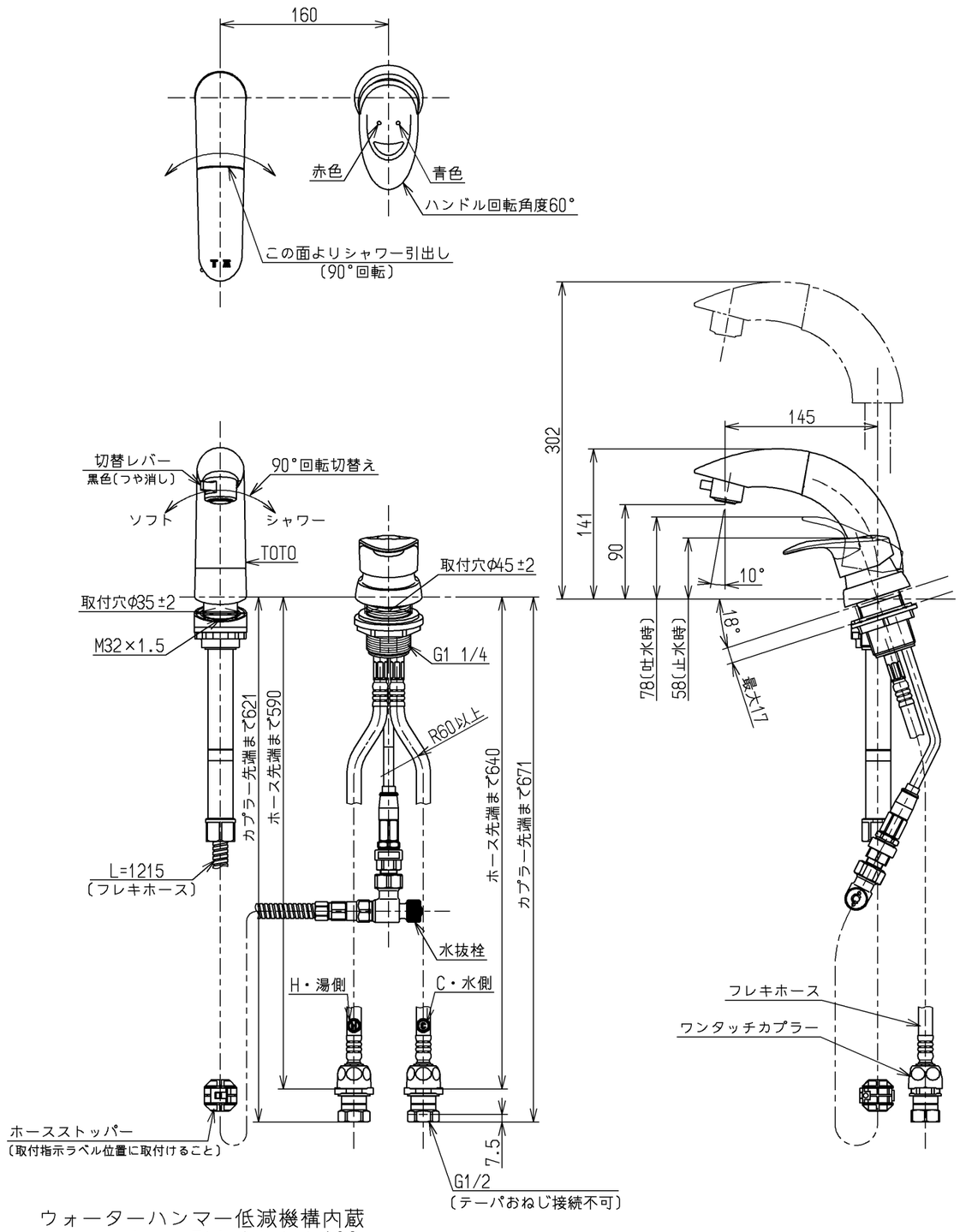

ウォーターハンマー低減機構内蔵
シャワーホース引き出し長さ400

仕様		
用途		一般住宅用
給水圧力	最低必要水圧	0．05MPa（流動圧）
	最高水圧	0．75MPa（静水圧） ※快適にお使いいただくためには、0．2MPa程度の圧力をおすすめします。
使用可能水質		水道水または飲用可能な井戸水
使用環境温度		−20〜40℃（0℃以下は水を抜いた状態）
最高給湯温度		85℃
特記事項		(1)湯圧が水圧より高くならないように設定してください。 (2)安全のため給湯温度は60℃以下でのご使用をおすすめします。 (3)湯水を逆に配管しないでください。

水道法適合品

TOTO		単位	名称
		mm	台付シングル１３ （シャワ・寒）（洗面）　（ＪＩＳ）
製図 村田 雅	検図 小西 早 安田	日付 07.09.25	尺度 1：5
備考			図番 TL380SZ

A3