No.	品　名	個数	仕　様
1	取付補強材	1	t＝1.6、亜鉛目付量　片面60g／㎡以上 防錆処理：溶接部シルバップまたはセダン#500塗付

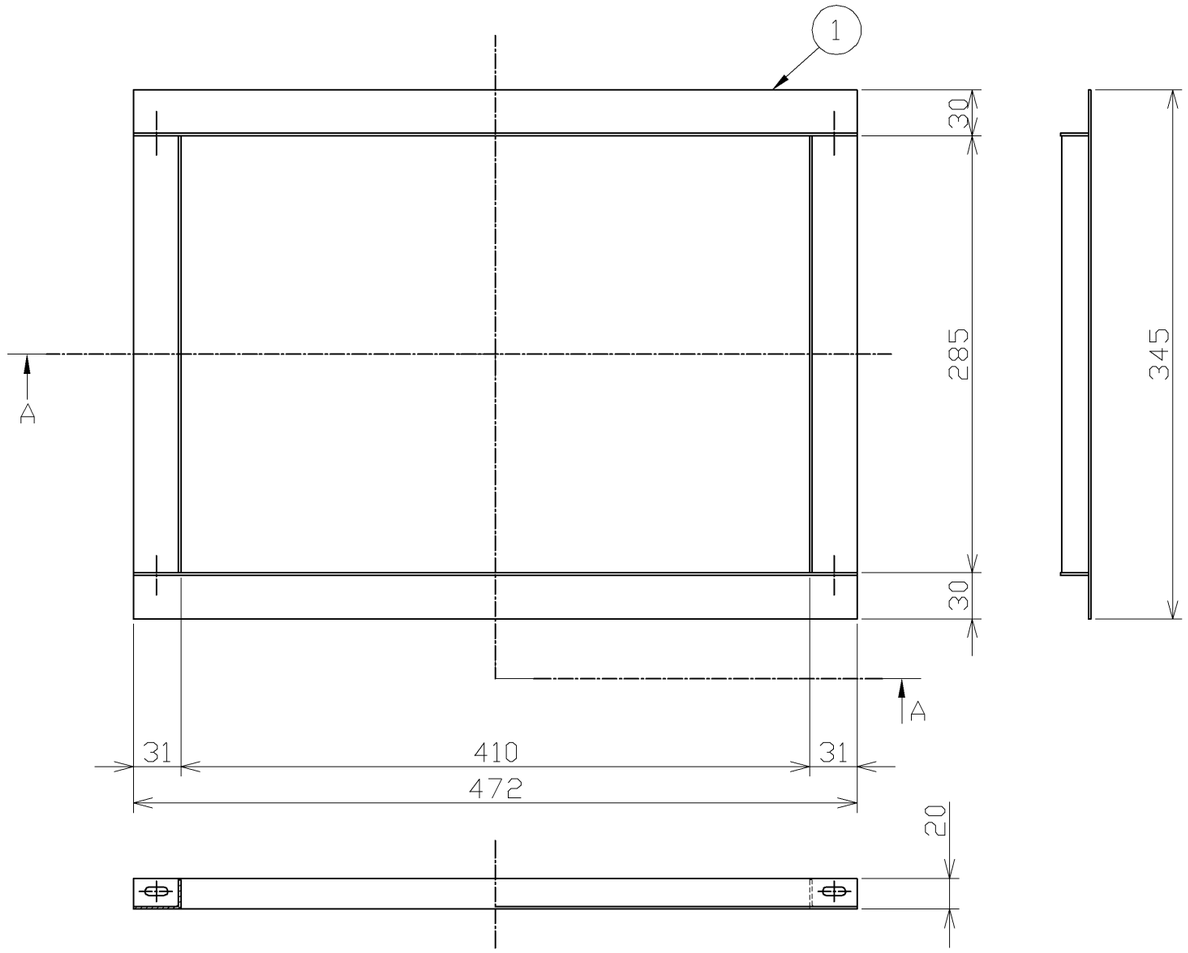

A－A断面図

●天吊りする場合

吊りボルト（4カ所：M10または3/8インチ）を取り付けてください。
吊りボルトは 約100Kg/本の荷重に耐えられるように施工してください。
必要部材（別売品）：吊下げ用ハンガー(TYB537型またはTYK521型)

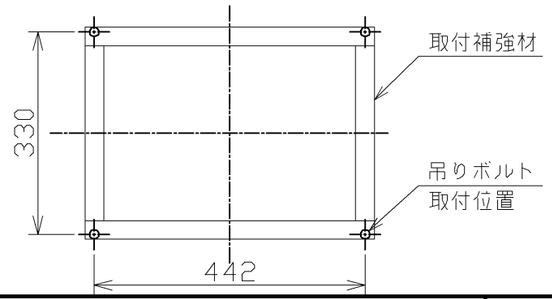

TOTO			単位 mm	名称 取付補強材
製図 村上	設計 大友	検図 大田　臼井	尺度 1:4	品番 TYK530R
備考			日付 2018.06.22	( ) 符号　ページ