生産中止図面
２００６／０８

＊定格：AC100V-1376W 50/60Hz
＊設置前に水圧を測定ください
・最低必要水圧0.07MPa(20.0L/min流動時)が必要です。
この水圧を確保できないと汚物を排出しないことがあります
ので注意してください。
・最高水圧は0.75MPaです。
注1：洗面所や浴室など他の水栓器具を同時に使用したときも、
上記水圧と流量が必要です。
注2：配管は呼び径13以上をご使用ください。
（上記水圧と流量確保のため。）
＊便器排水芯が451~540mmの場合は、便器を前に出して
施工可能。

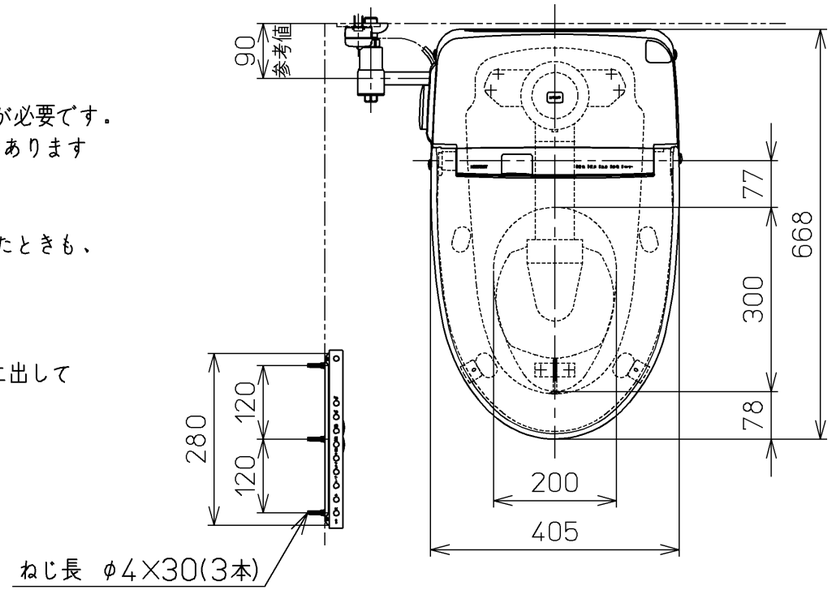

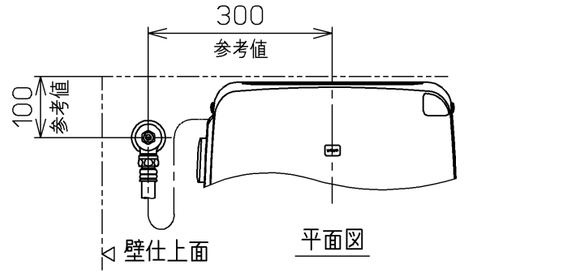

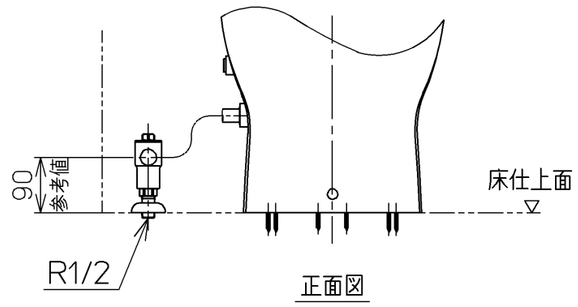

床給水仕様の場合

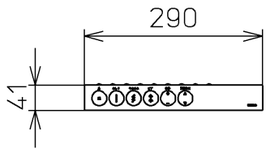

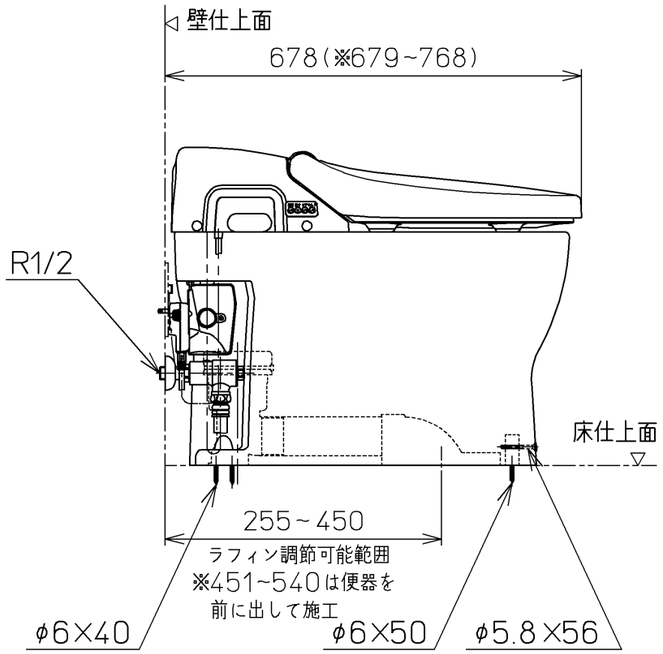

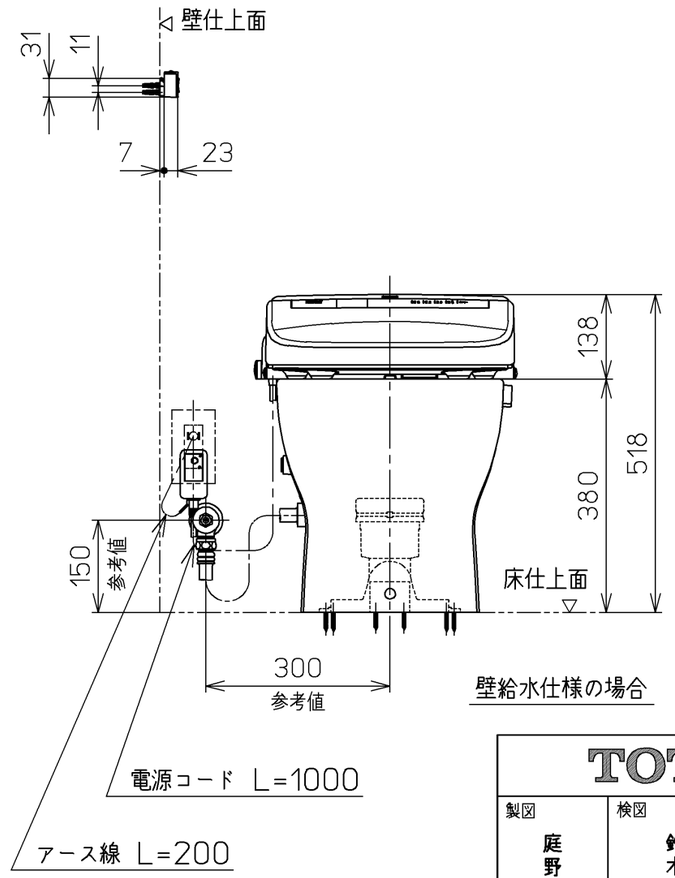

壁給水仕様の場合

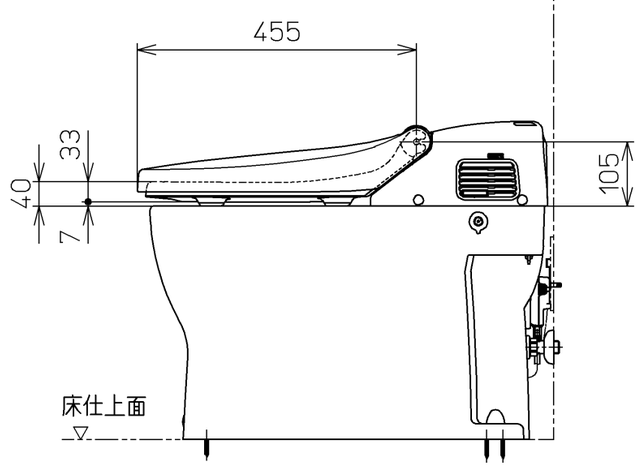

TOTO		単位 mm	名称 ウォシュレット一体形便器
製図 庭野	検図 鈴木 合田	日付 05-01-18	尺度 1：10
備考 ネオレストSD3(水道直結式) 一般地・流動兼用，S排水 リモデルタイプ			品番 CES9582MJ
			図番 CES9582MJ=A1010
A3		ページNo. 1-1	(改)