品　番	袴目地材色
UGJEN52#NW1	ホワイト
UGJEN52#EL	ライトウッドN
UGJEN52#MW	ダルブラウン
UGJEN52#EW	ホワイトウッド
UGJEN52#EM	ミディアムウッドN
UGJEN52#ML	ミルベージュ
´20.02廃番 UGJEN52#MR2	ミディアムフローチェリー

袴目地材セット

袴目地材L

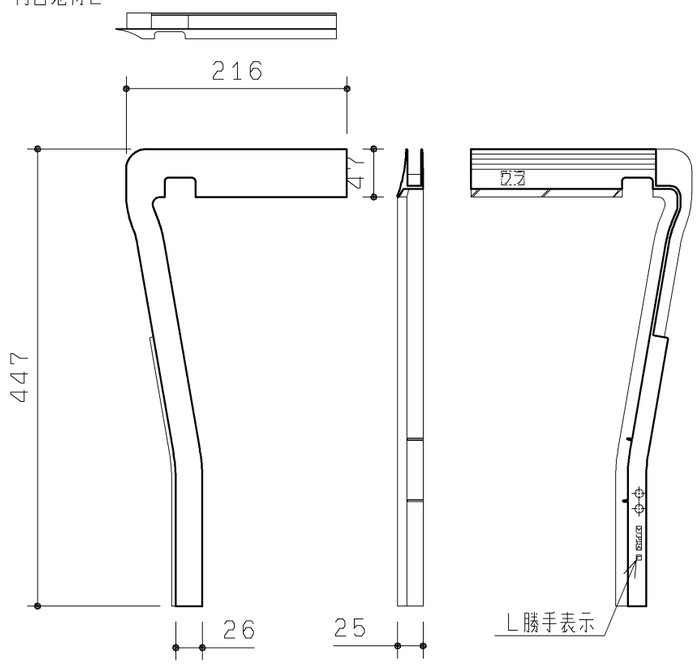

袴目地材R

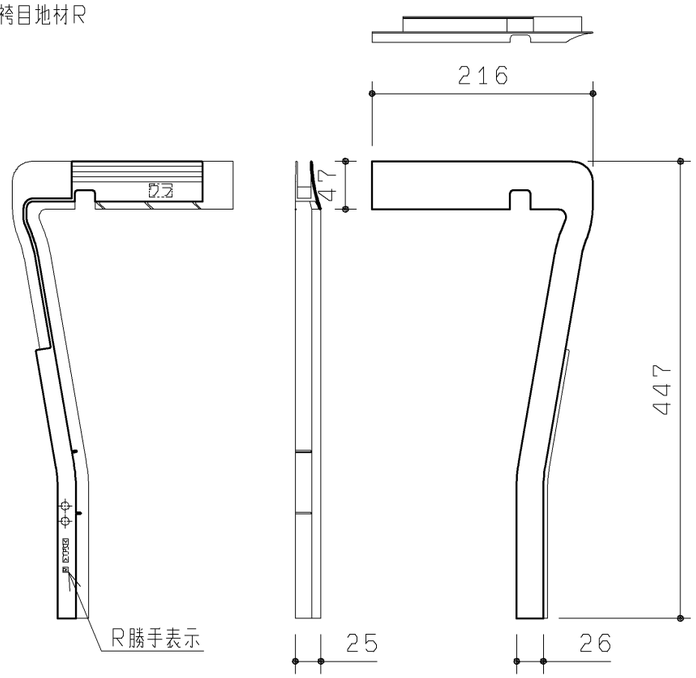

・材質：軟質PVC
・色：キャビネット類似色になります

(S=1:6)

施工部材セット

同梱部材

名称	数量
トラス+4X30TPねじ	2本
トラス+4X40TPねじ	4本
バインド+4X8TPねじ	2本
ボードアンカー	4本

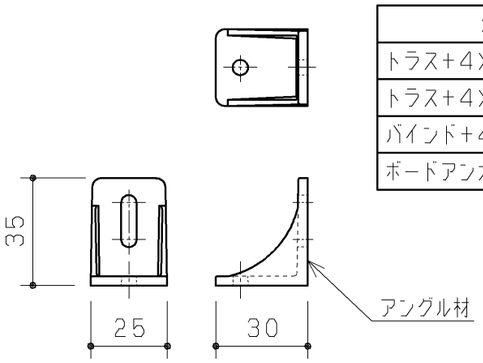

・個数：2
・材質：PP
・色：ホワイト

(S=1:2)

洗浄レバーカバーセット

同梱部材

名称	数量
トラス+M4X10小ねじ	4本

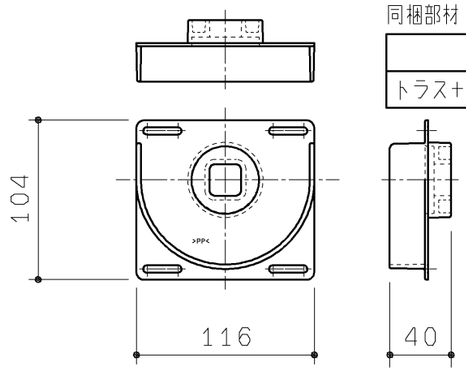

・材質：PP
・色：ホワイト

(S=1:4)

洗浄レバー補助カバーセット

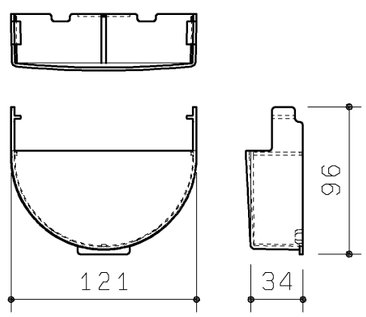

・材質：PP
・色：ホワイト

(S=1:4)

タンク倒れ防止材セット

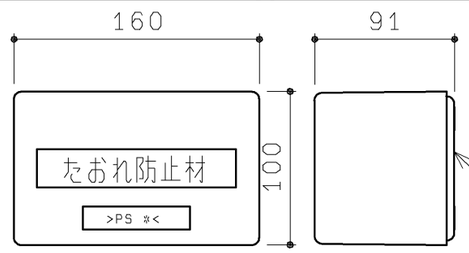

・材質：発泡スチロール

(S=1:4)

配管用パッキン

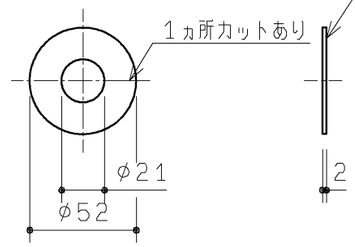

・材質：発泡ポリエチレン

(S=1:3)

施工部材セット

同梱部材

名称	数量
トラス+4X40TPねじ	2本

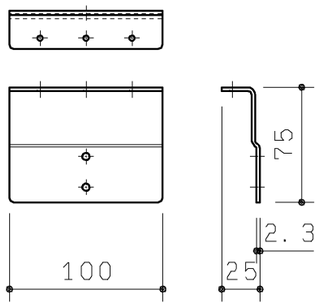

・材質：鋼板

(S=1:4)

両面テープセット

同梱部材

名称	数量
両面テープ	1
施工チラシ	1

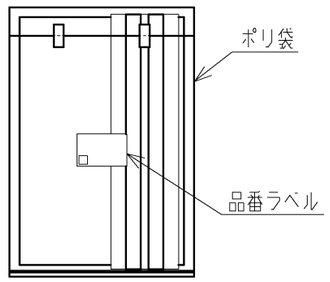

TOTO	第三角法	単位 mm	名称
製図 谷口明	検図 廣田	日付 ´19.12.02	尺度 -	コアキャビネット付属部材セット
備考		図面数 1/1	品番 UGJEN52#※

A3