生産中止図面
２０１２／０８

同梱部材

品　名	数量（仕様）
ボールタップ変更ユニット（手洗無／ＢＬ用）	１ヶ
タンク補修チラシ	１部

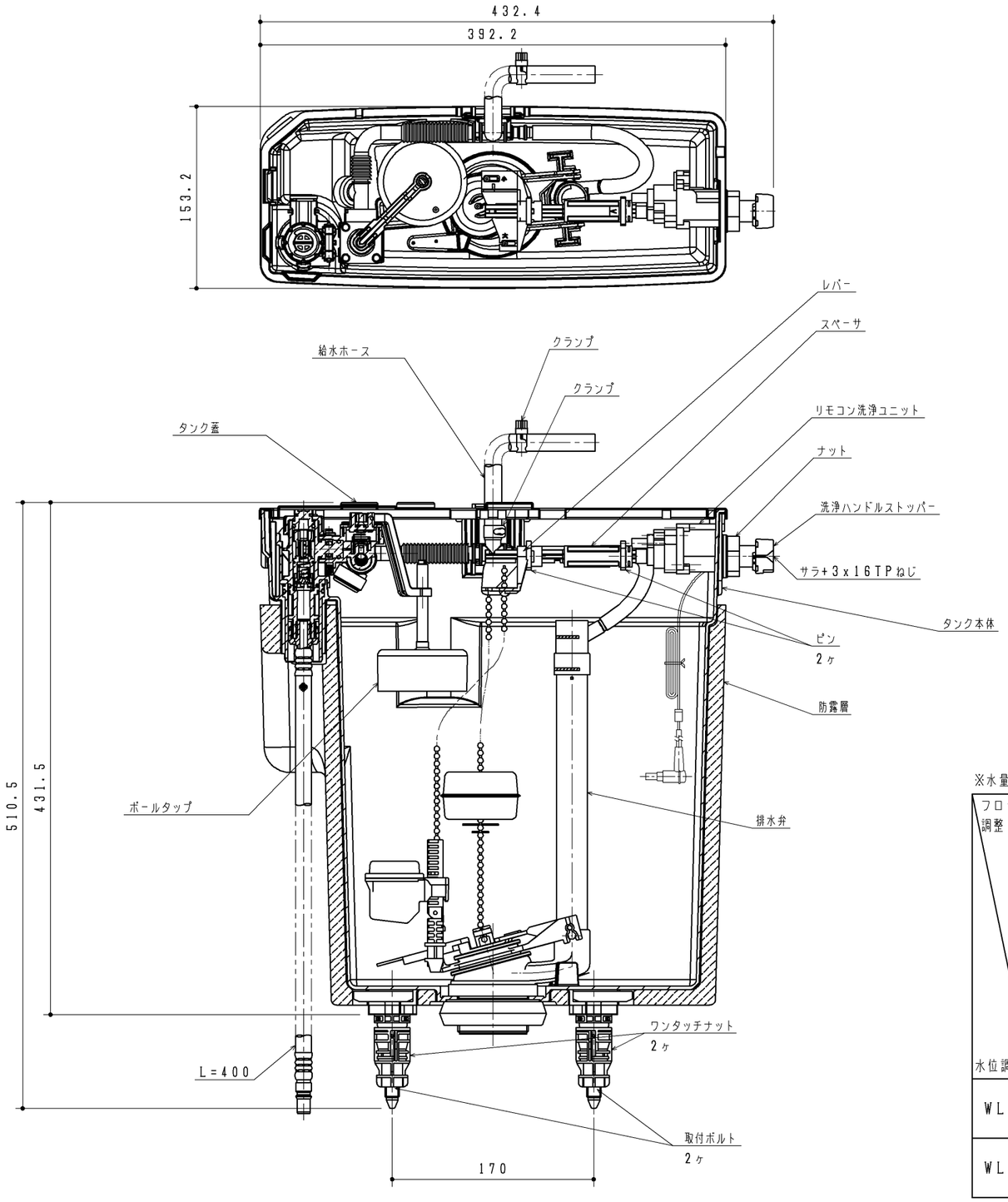

※水量設定値

フロート調整 ＼ 水位調整	フロート位置高	フロート位置低
	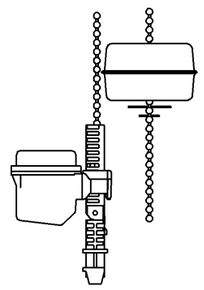	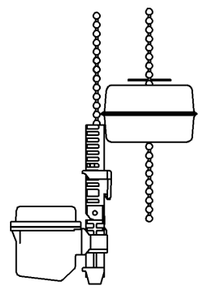
WL1	大　小 6L・5L （標準）	大　小 8L・6L
WL2	――――	大　小 10L・8L

改廃年月日	改新要領No.	事　由	製品番号

TOTO	製図	稗田	検図	間高 瀬木		年月日	
	品名	セットタンク（一般地／手洗有り／奥行小）				図面数	
品番 UGT721BAKF1	尺度	1：3	投影法	三角法	材質	図番	