No.	品　　名	個数	仕　　様
①	グリル	1	PP
②	ダクト	1	PP
③	フィルター	1	PP
④	丸木ネジ4.1×45	4	炭素鋼
⑤	ボードアンカー	4	ナイロン
⑥	パッキン(副吸込口グリル用)	1	PU

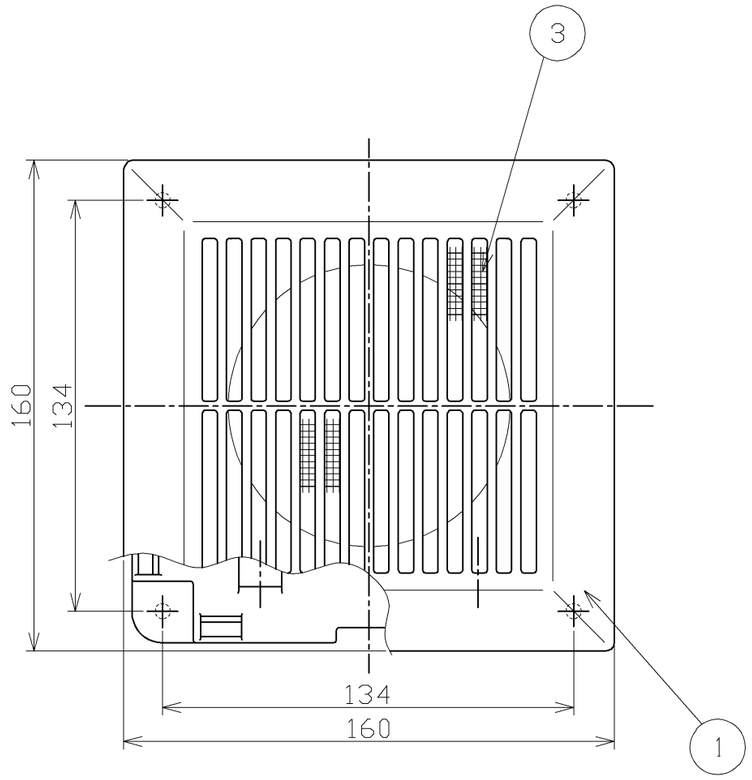

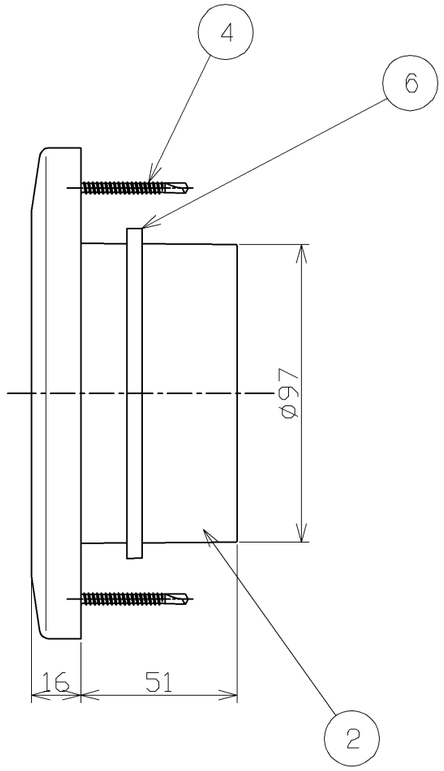

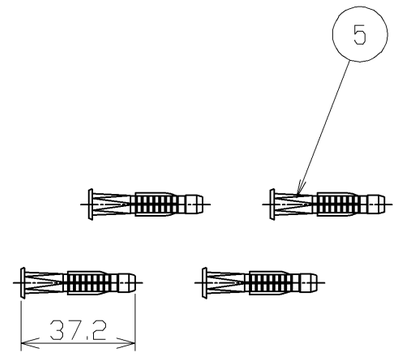

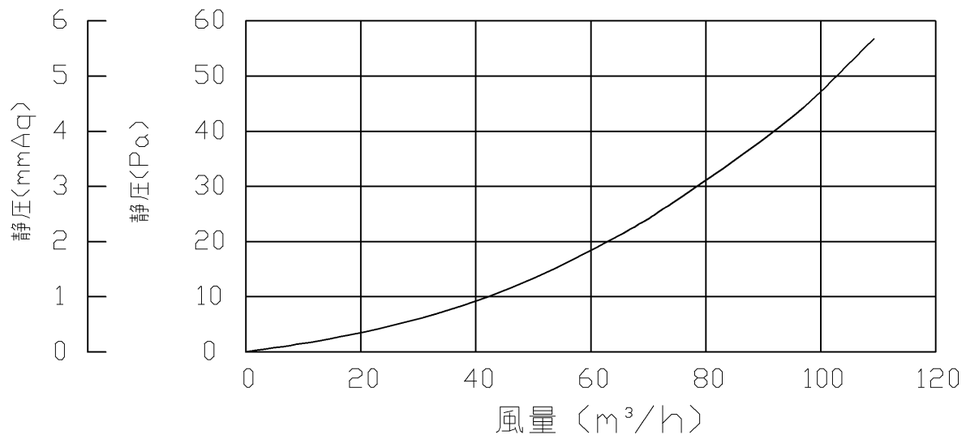

圧力損失曲線

※圧力損失係数ζ=6.2

TOTO			単位 mm	名称 吸込口グリル組品
製図 渡邉	設計 渡邉	検図 飯田 臼井	尺度 1:2	品番 TYB536
備考			日付 2018.06.25	( ) 符号 / ページ 1／1