生産中止図面
２０１８／０２

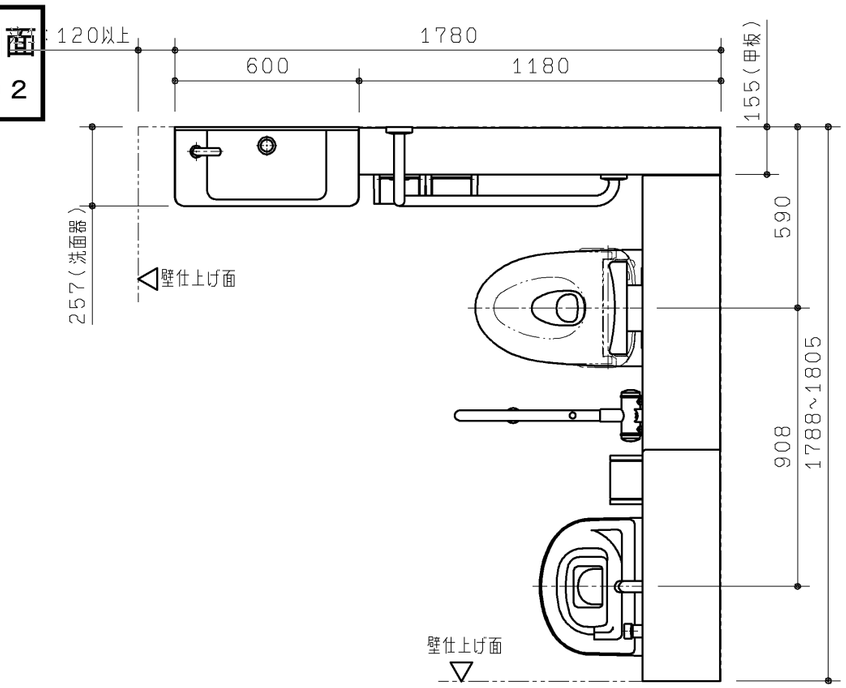

品　番	品　名	仕　様
UAD9K2L＊D2A＊＊1＊	コンパクト多機能トイレパック 壁掛式	汚物流し（側板なし）・ 洗面器あり・左勝手

手すりカラー
W：ホワイト
B：ディープブルー

汚物流し電気温水器	洗面器電気温水器
D：おまかせ節電なし	D：電気温水器あり
S：おまかせ節電あり	
N：電気温水器なし	N：電気温水器なし

タンク給水用水質
1：水道水
2：再生水

本図は外観図、仕様情報（２枚）のみの掲載です。
事前施工情報（壁床補強、電気工事、配管情報等）は別途、情報サイト「コメット※」より
セット品番検索でご確認いただき、必ず事前施工の準備をお願いします。
※「コメット　施工情報」でＷｅｂ検索して確認できます。

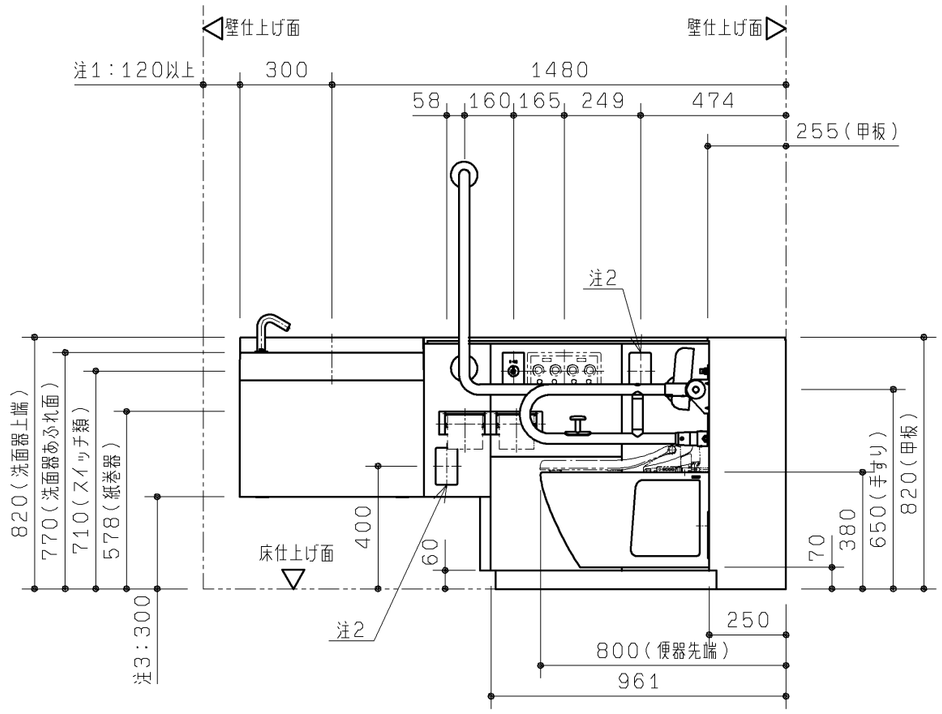

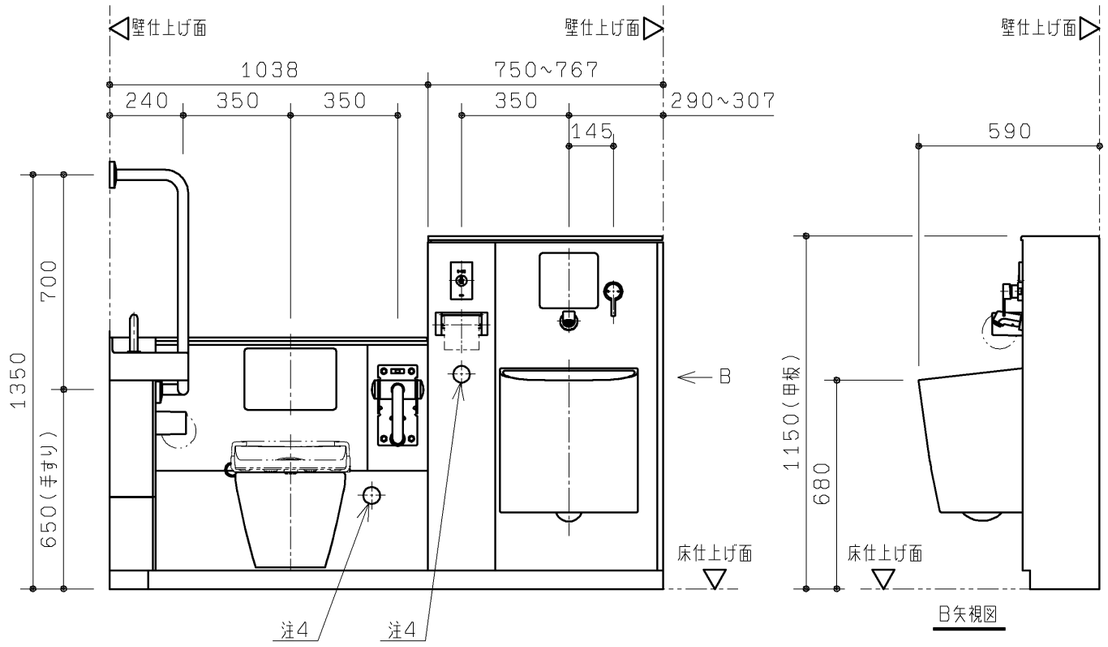

注1：便器前方のスペースを確保するため、１２０mm以上の寸法が必要です。
注2：呼出しボタン（別途手配）が設置できます。（ふさぎプレート付き）
注3：洗面器部ライニング下端の寸法を示します。
注4：停電用洗浄レバー位置を示します。

TOTO	第三角法	単位 mm	名称	コンパクト多機能トイレパック　壁掛式　外観図 （汚物流し（側板なし）・洗面器あり／左勝手）
製図 村田　検図 堤　坂口	日付 16.08.10	尺度 1：20	品番	UAD9K2L＊D2A＊＊1＊
備考 全２枚中の１枚目			図番	I－UAD9K2L＝D2A＝＝1＝

A3

生産中止図面
２０１８／０６／２

■器具仕様一覧

	内訳	仕様	数
	大便器	トルネード洗浄　標準洗浄水量４．８Ｌ　色：ホワイト	1
	大便器用ロータンク	樹脂製（防露タンク）　一般地　手洗いなし	1
	大便器用洗浄ボタン	タッチスイッチ洗浄　プレート色：シルバー	1
※1	背もたれ	固定式背もたれ　ソフトタイプ パウチ・しびん洗浄水栓付背もたれ　ソフトタイプ（汚物流しなしで、パウチ・しびん洗浄水栓付背もたれ選択時）	1
	手すり	腰掛便器用可動式手すり（はね上げタイプ　ロック付）　樹脂被覆タイプ　色：ホワイトまたはディープブルー	1
		腰掛便器用手すり（固定式Ｌ形）　樹脂被覆タイプ　色：ホワイトまたはディープブルー	1
	大便器用排水フランジ	ＶＰまたはＶＵ７５用	1
※2	汚物流し	壁掛フチなしトルネード汚物流し　標準洗浄水量８Ｌ　色：ホワイト	1
※2	汚物流し用ロータンク	樹脂製（防露タンク）　一般地　手洗いなし	1
※2	汚物流し用洗浄ボタン	タッチスイッチ洗浄　プレート色：シルバー	1
※2	汚物流し用水栓	シングルレバープルアウト水栓	1
※2	汚物流し用電気温水器	先止め式　容量：約３Ｌ　ＡＣ１００Ｖ　５０／６０Ｈｚ　定格消費電力：６００Ｗ	1
※2	汚物流し用水石けん入れ	横形水石けん入れ　容量：０．２５Ｌ	1
※2	汚物流し用鏡	ステンレス（鏡面仕上げ）　サイズ：１８０Ｘ１９０	1
※2	汚物流し用排水フランジ	スリップイン式　排水継手付　ＶＰまたはＶＵ７５用	1
※2	大便器用・汚物流し用　便器洗浄ユニット	ＡＢＳ樹脂　ＡＣ１００Ｖ　５０／６０Ｈｚ　定格消費電力：常時１Ｗ、駆動時３０Ｗ	大便器用・汚物流し用各１
※2	大便器用・汚物流し用紙巻器	ワンタッチ紙巻器（ワンハンドカット機能付）　色：シルバー	大便器用：２（１連Ｘ２） 汚物流し用：１
※2	手洗器・洗面器	人工大理石製　色：ホワイト	1
※2	洗面器・手洗器用水栓	アクアオート　ＡＣ１００Ｖ　５０／６０Ｈｚ　定格消費電力：常時０．４Ｗ、駆動時０．６Ｗ	手洗器用・洗面器用各１
※2※3	洗面器用電気温水器	元止め式　容量：約１Ｌ　ＡＣ１００Ｖ　５０／６０Ｈｚ　定格消費電力：５０５Ｗ	1
※2	洗面器用水石けん入れ	立形水石けん入れ　容量：０．２５Ｌ	1
	チャームボックス	ライニング埋め込み　容量６Ｌ　（中箱：ポリプロピレン樹脂　色：グレー）	1
	呼出しボタン（現場手配）	呼出しボタン用開口：コンセントボックス　ふさぎプレート	2
	前板	ポリオレフィン系樹脂積層鋼板　色：ホワイト	１式
	甲板	アクリル系人工大理石「アクレーゼ」　色：プライマリーホワイト	１式
	幅木	ステンレス（ヘアライン仕上げ）	１式
	設置フレーム	溶融亜鉛めっき鋼板	１式
	洗浄管、スパッド、フレーム設置部材	専用タイプ同梱	１式
	側板	化粧合板　色：ホワイト　　取付金具同梱	１式

※　製品に便座は含まれておりません。別途現場にてご用意ください。
　ウォシュレット：ＴＣＦ４７２１Ｖ８１ＲＷ

※　洗面器用の鏡は含まれておりません。別途現場にてご用意ください。
※　配管部材は含まれておりません。別途現場にてご用意ください。
※　コンセント部材は含まれておりません。別途現場にてご用意ください。
※１　パウチ・しびん洗浄水栓付背もたれは、汚物流しなしの場合にのみ選択可能です。汚物流しありの場合は、固定式背もたれになります。
※２　汚物流し・手洗器・洗面器の各器具は、汚物流しあり・手洗器あり・洗面器あり・水石けん入れありの品番を選択した場合に該当します。
※３　タンク内の水温が約２８℃以下の場合に、自動的にヒーター電源が入る仕様です。給水温度やタンク内の水温が高い場合は、電源が入りません。

■工期事前確認

・本商品は器具点数が多いため、施工にあたっては十分な工期を確保して頂き、施工説明書を確認し施工計画を立案してください。

■使用上のご注意

・ライニングに水がかからないようにしてください。
（ライニング内には、電気部品が入っており、火災や感電・故障の原因になります。また、前板やフレームなどの腐食につながります。）
・ウォシュレット、ウォシュレットリモコン、洗浄ボタンには水をかけないでください。
（火災や感電・故障の原因となります。）
・手すり、背もたれ、紙巻器には水をかけないでください。
（可動手すりの場合は作動不良につながります。また、部材や下地が腐食することで商品が脱落し、けがや重大事故につながる恐れがあります。）

大便器部甲板納まり詳細図（Ｓ＝１：５）

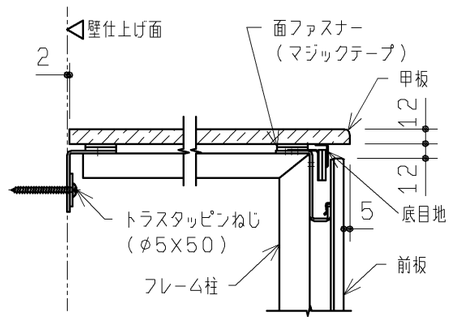

甲板部納まり詳細図（Ｓ＝１：５）

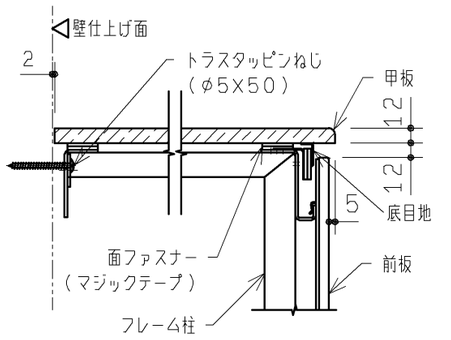

床固定部納まり詳細図（Ｓ＝１：５）

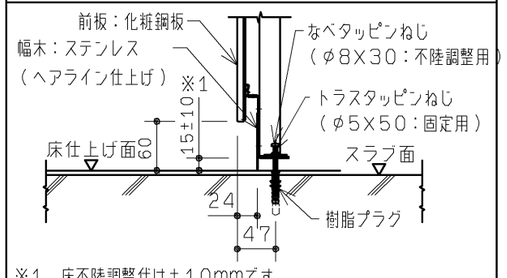

※１　床不陸調整代は±１０mmです。
本製品設置後に床仕上げを行う場合、仕上げ厚が１０mmを超えると、幅木高さは６０mm未満となります。

汚物流し部前板端部納まり詳細図（Ｓ＝１：２）

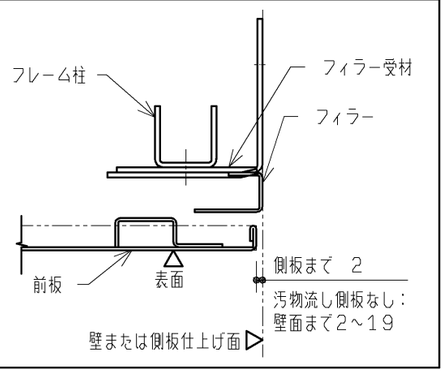

TOTO		第三角法	単位 mm	名称　コンパクト多機能トイレパック仕様書・納まり（ＵＡＤ９Ｋ系、ＵＡＤ９Ｙ系共通）
製図　村田	検図　堤　坂口	日付 16. 08. 10	尺度 －	品番　ＵＡＤ９Ｋ＊＊＊＊＊＊＊＊＊＊ ＵＡＤ９Ｙ＊＊＊＊＊＊＊＊＊＊
備考　全２枚中の２枚目				図番　Ｓ－ＵＡＤ９Ｋ＿Ｙ

A3