生産中止図面
２００５／０９

＊定格：AC100V-1281W 50/60Hz
＊設置前に水圧を測定ください
・最低必要水圧0.07MPa(20.0L/min流動時)が必要です。
この水圧を確保できないと汚物を排出しないことがあります
ので注意してください。
・最高水圧は0.75MPaです。
注1：洗面所や浴室など他の水栓器具を同時に使用したときも、
上記水圧と流量が必要です。
注2：配管は呼び径13以上をご使用ください。
（上記水圧と流量確保のため。）
注3：左給水専用品です。
（右給水は、別途専用品をご利用ください。）

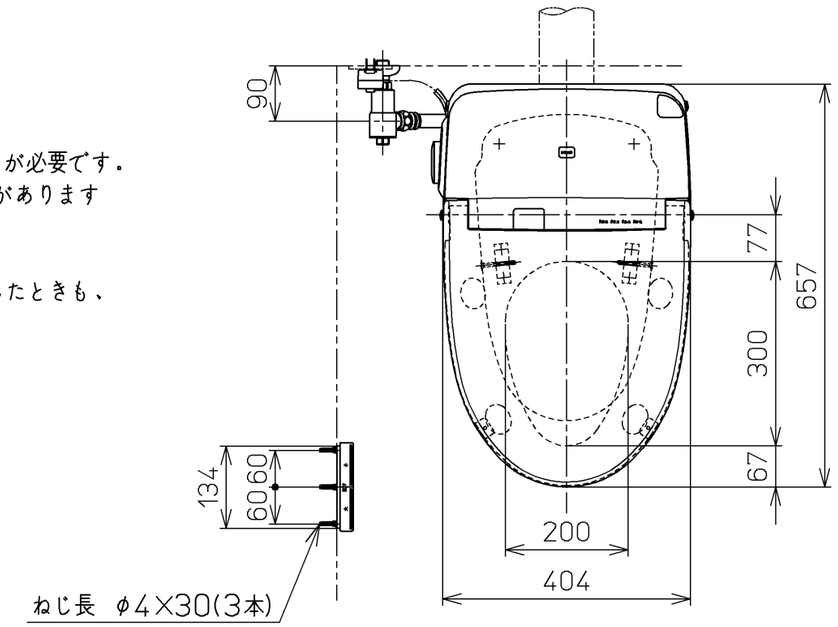

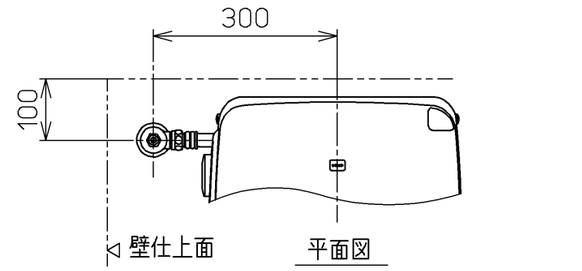

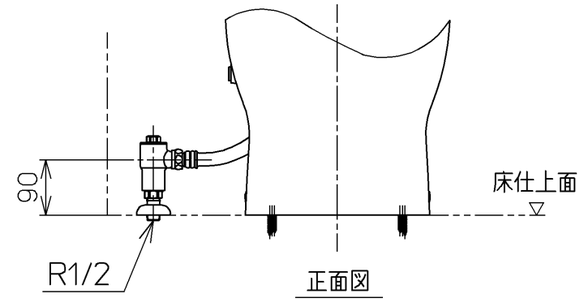

床給水仕様の場合

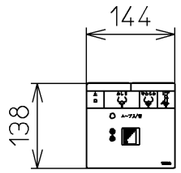

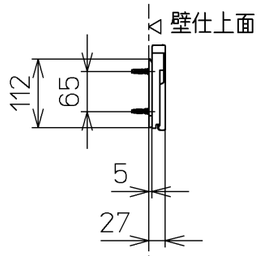

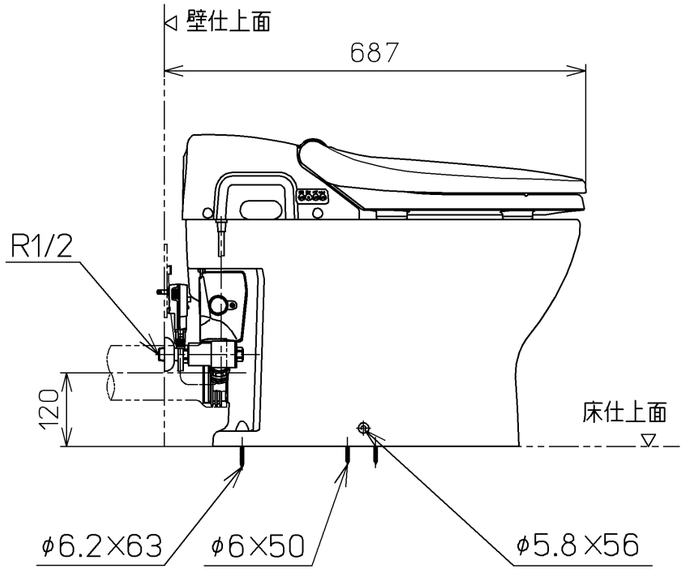

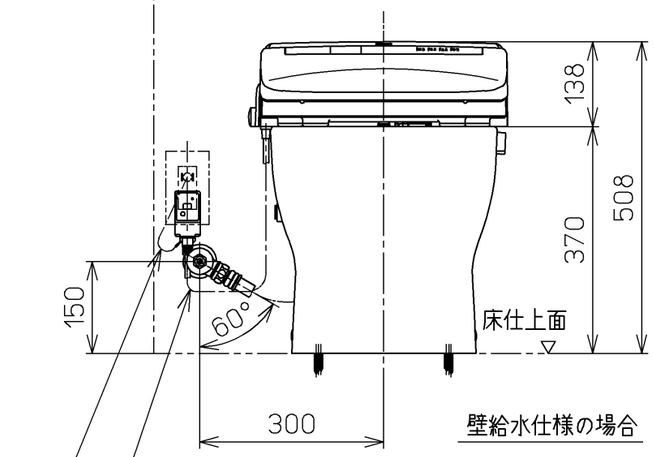

壁給水仕様の場合

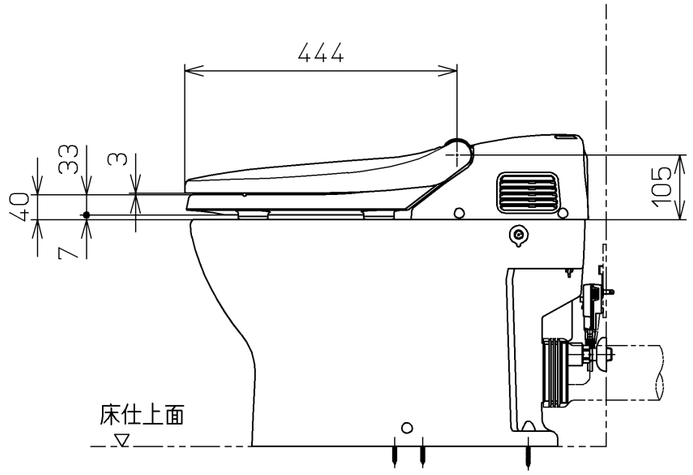

TOTO			単位 mm	名称 ウォシュレット一体形便器
製図 南	検図 鈴井 木上	日付 03-04-15	尺度 1：10	品番 CES980P
備考 ウォシュレット一体形便器(水道直結式) 一般地・流動兼用，P排水				図番 CES980P=A1050
A3				ページNo. 1-1 (改)