便器種類	Ⓗ
パブリック向けウォシュレット一体形便器（CES953/954系）	400
フラッシュタンク式便器（CFS497系）	
上記以外 ※	370

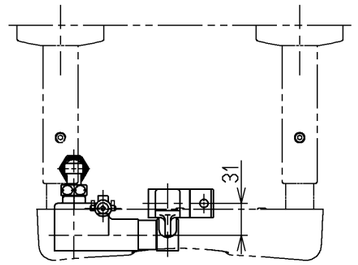

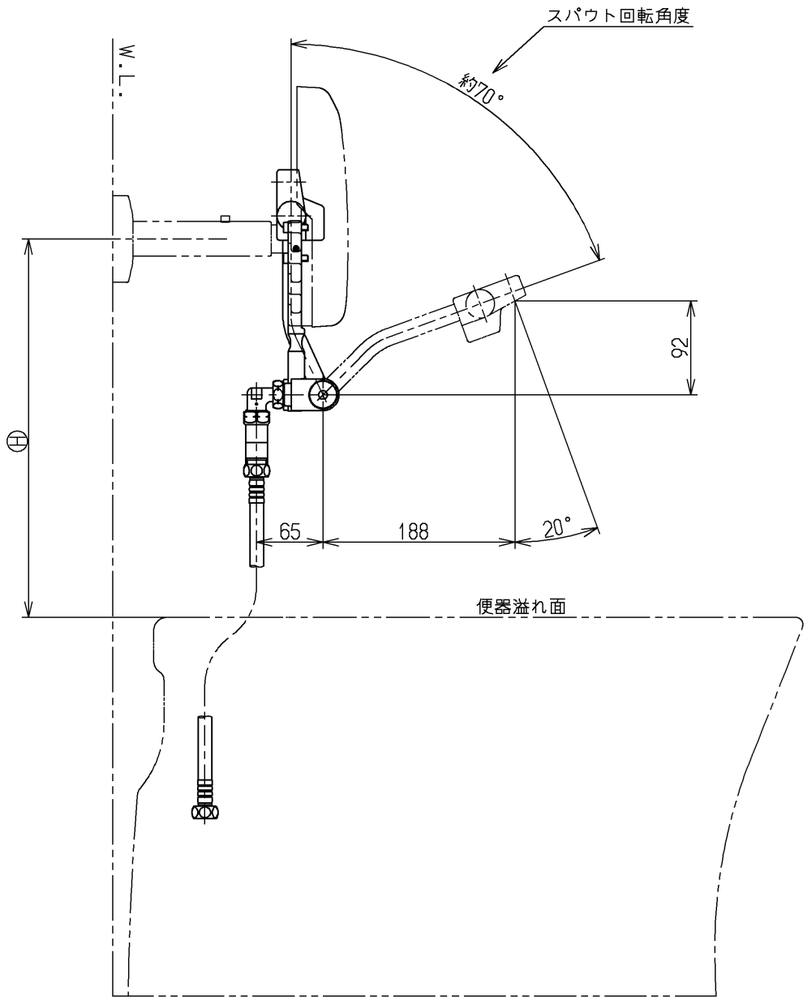

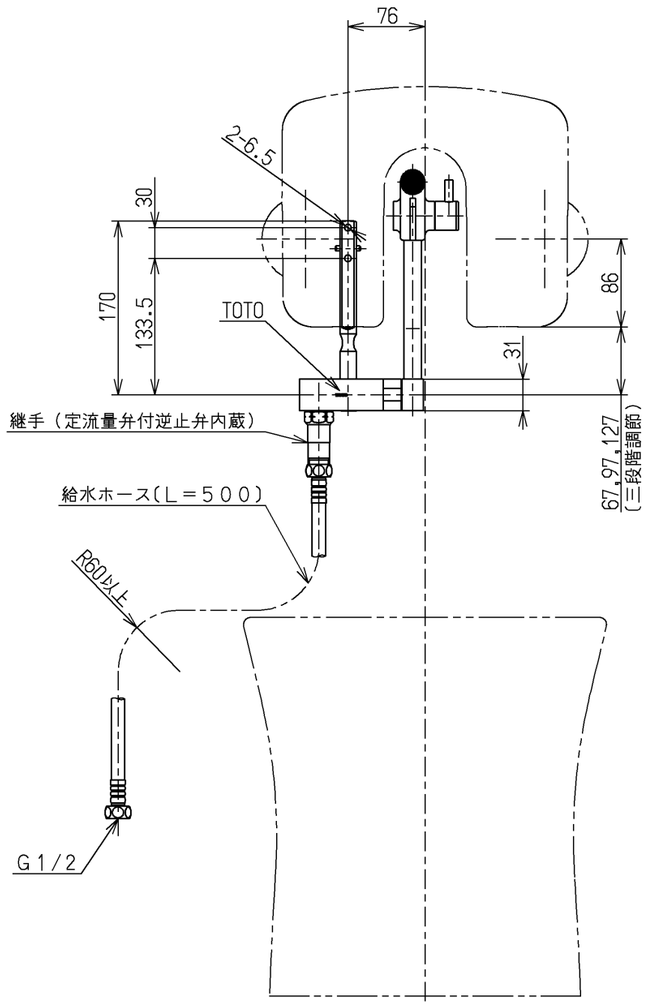

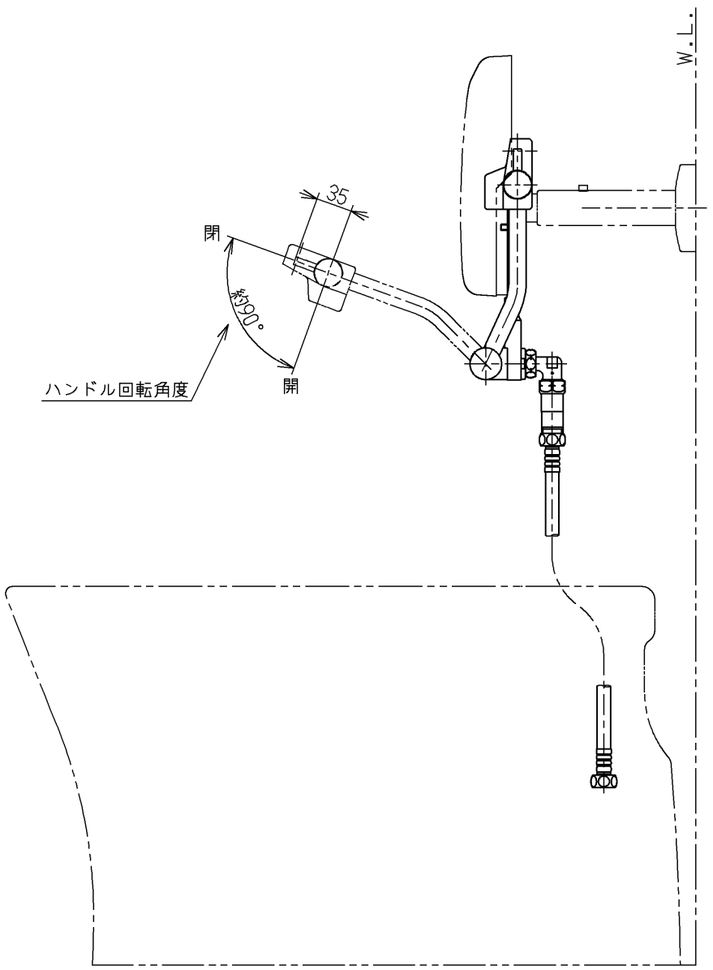

専用背もたれにしか、セット出来ません。
凍結が予想される地域ではご使用できません。
逆止弁内蔵の為、継手は外さないでください。
止水栓は必ず、フィルター付止水栓を取り付けてください。

水道法適合品（JIS）

TOTO		単位 mm	名称 パウチ・しびん洗浄水栓
製図 小林（都）	検図 今宮 森崎	日付 18.04.02	尺度 1：6	大便器用、背もたれＥＷＣＳ８型用
備考 逆止弁付			図番 T95B

A3