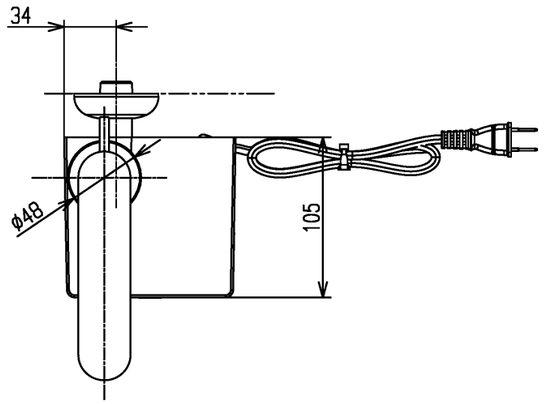

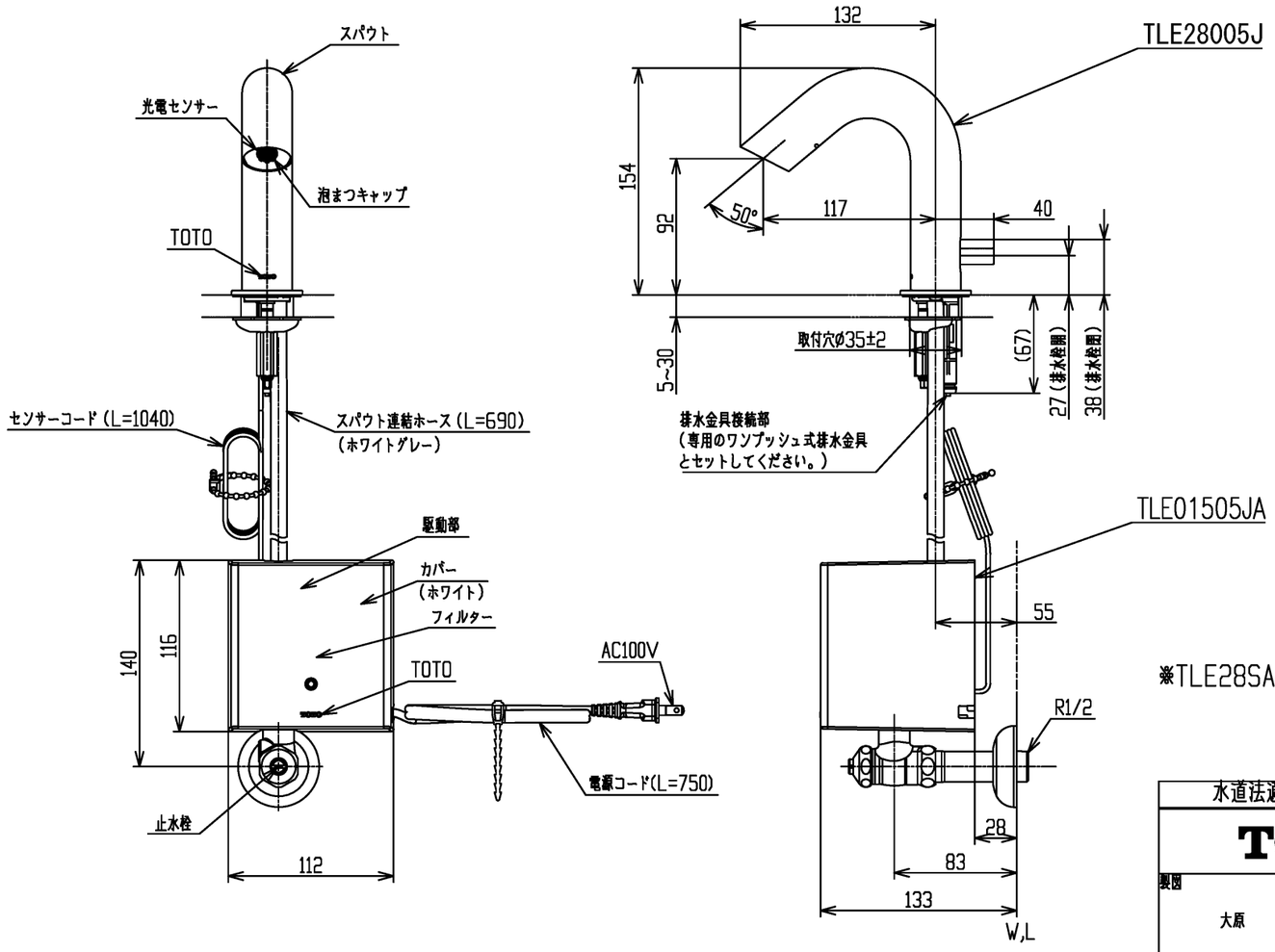

※TLE28SA1Aのセット内訳は、TLE28005J+TLE01505JAです。

水道法適合品

TOTO			単位 mm	名称 台付自動水栓
製図 大原	検図 溝口 工藤	日付 2024-08-01	尺度 1:4	単水栓、AC100V、ワンプッシュ
備考				品番 TLE28SA1A
				図番

A3