生産中止図面
２０１０／０２

区分
B

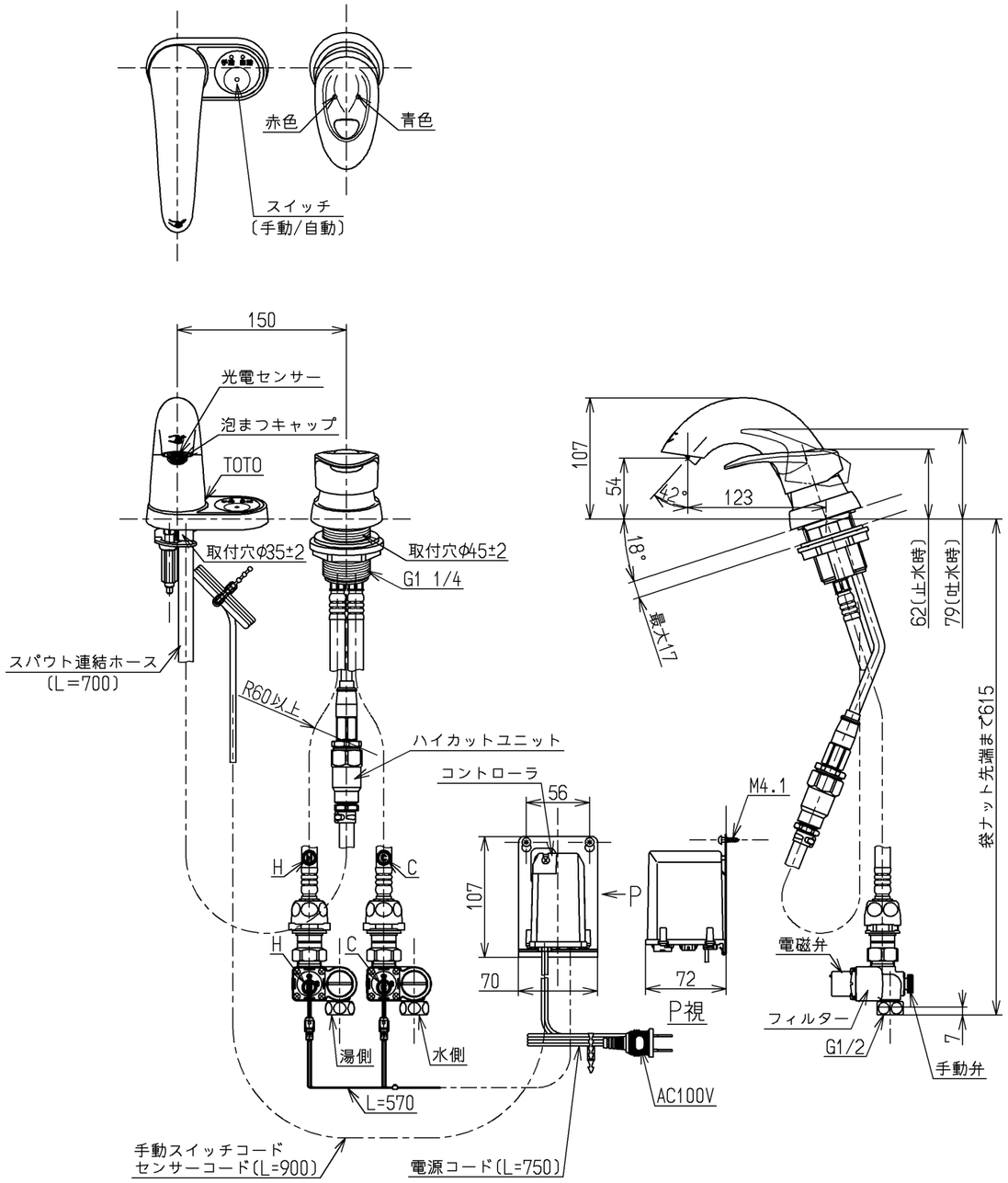

仕様		
用途		一般住宅用
タイプ		ＡＣ１００Ｖタイプ
電源		ＡＣ１００Ｖ ５０／６０Ｈｚ
消費電力		待機時０．６Ｗ＜最大値３Ｗ＞（作動時０．８Ｗ＜最大値５Ｗ＞）
給水圧力	最低必要水圧	０．０７ＭＰａ（流動圧）
	最高水圧	０．７５ＭＰａ（静水圧） ※快適にお使いいただくためには、０．２ＭＰａ程度の圧力をおすすめします。
使用可能水質		水道水または飲用可能な井戸水
使用環境温度		１～４０℃ ※凍結が予想される地域では、ご使用できません。
最高給湯温度		８５℃
特記事項		(1)インバータや赤外線を用いた他の機器により誤作動することがあります。 (2)安全のため給湯温度は６０℃以下でご使用ください。 (3)湯水を逆に配管しないでください。 (4)湯圧が水圧より高くならないように設定してください。 (5)やけど防止のため約５０℃以上のお湯は絞られ、1~2L/分程度しか出ないようにしています。(ハイカットユニット)

水道法適合品

TOTO		単位	名称
		mm	自動水栓
製図	検図	日付 / 尺度	図番
田中明	中村陽 入江 入江	10.02.10 / 1：5	TEN380AX
備考			
逆止弁付			

A3