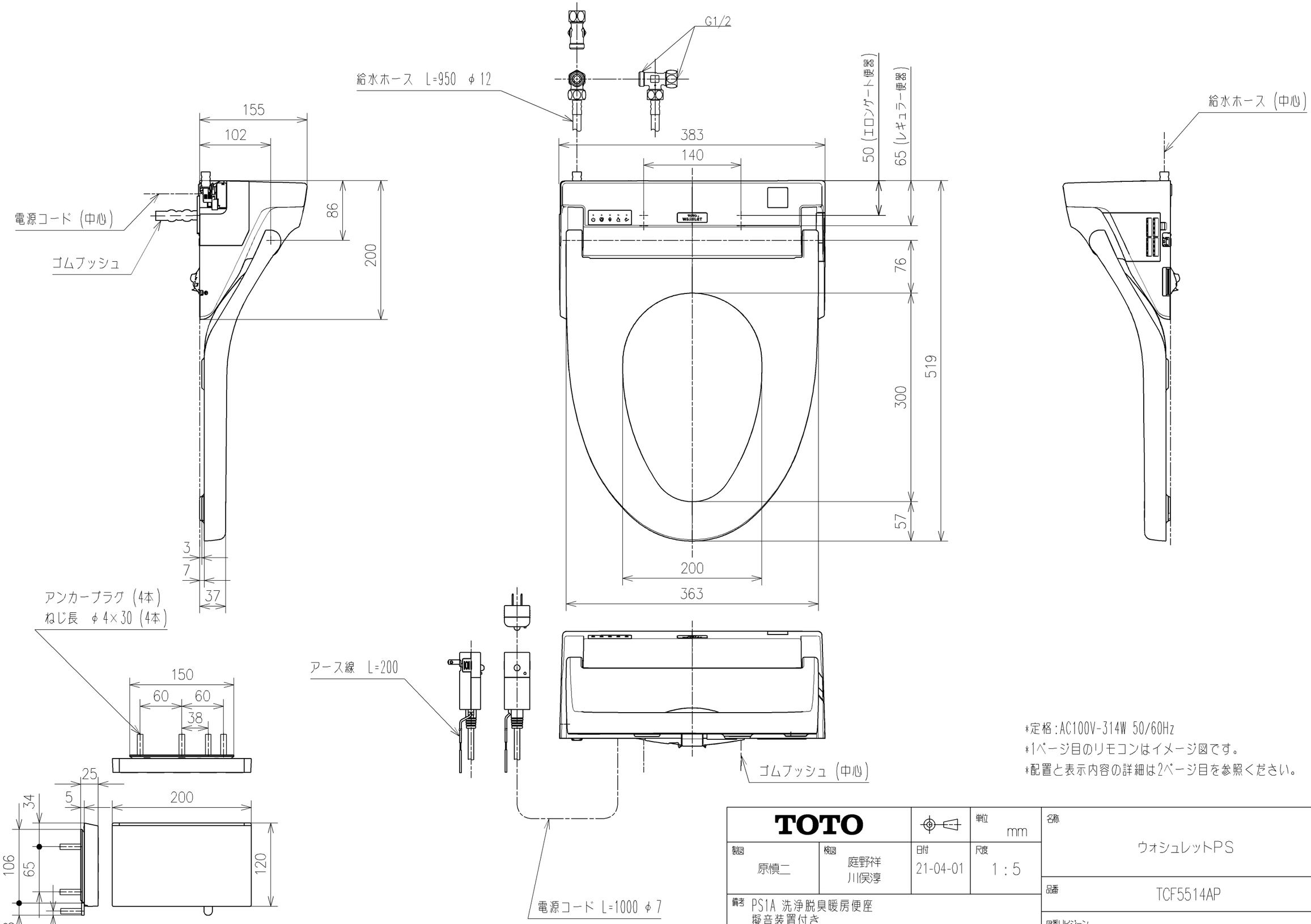

*定格：AC100V-314W 50/60Hz
*1ページ目のリモコンはイメージ図です。
*配置と表示内容の詳細は2ページ目を参照ください。

TOTO		単位 mm	名称 ウォシュレットPS
製図 原慎二	検図 庭野祥 川俣淳	日付 21-04-01	尺度 1：5
備考 PS1A 洗浄脱臭暖房便座 擬音装置付き 便ふたなし 本体着脱部金属製			品番 TCF5514AP
			図番リビジョン -
A3		ページNo . 1/1	(改)

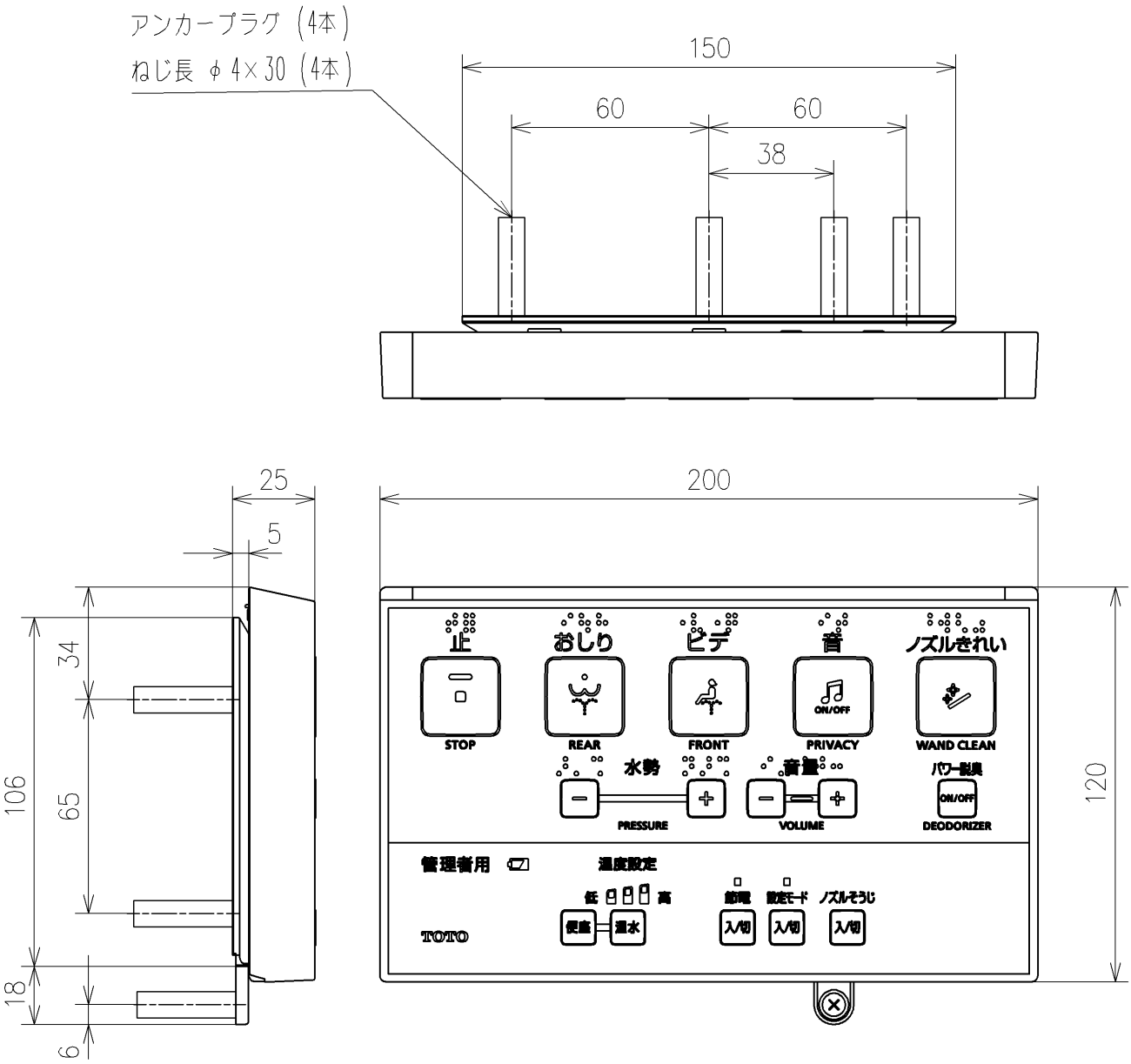

リモコン詳細図

TOTO		単位 mm	名称 ウォシュレットPS
製図 原慎二	検図 庭野祥 川俣淳	日付 21-04-01	尺度 1：2
備考			品番 TCF5514AP
			図番リビジョン -
A4			ページNo. 1/1 (改)