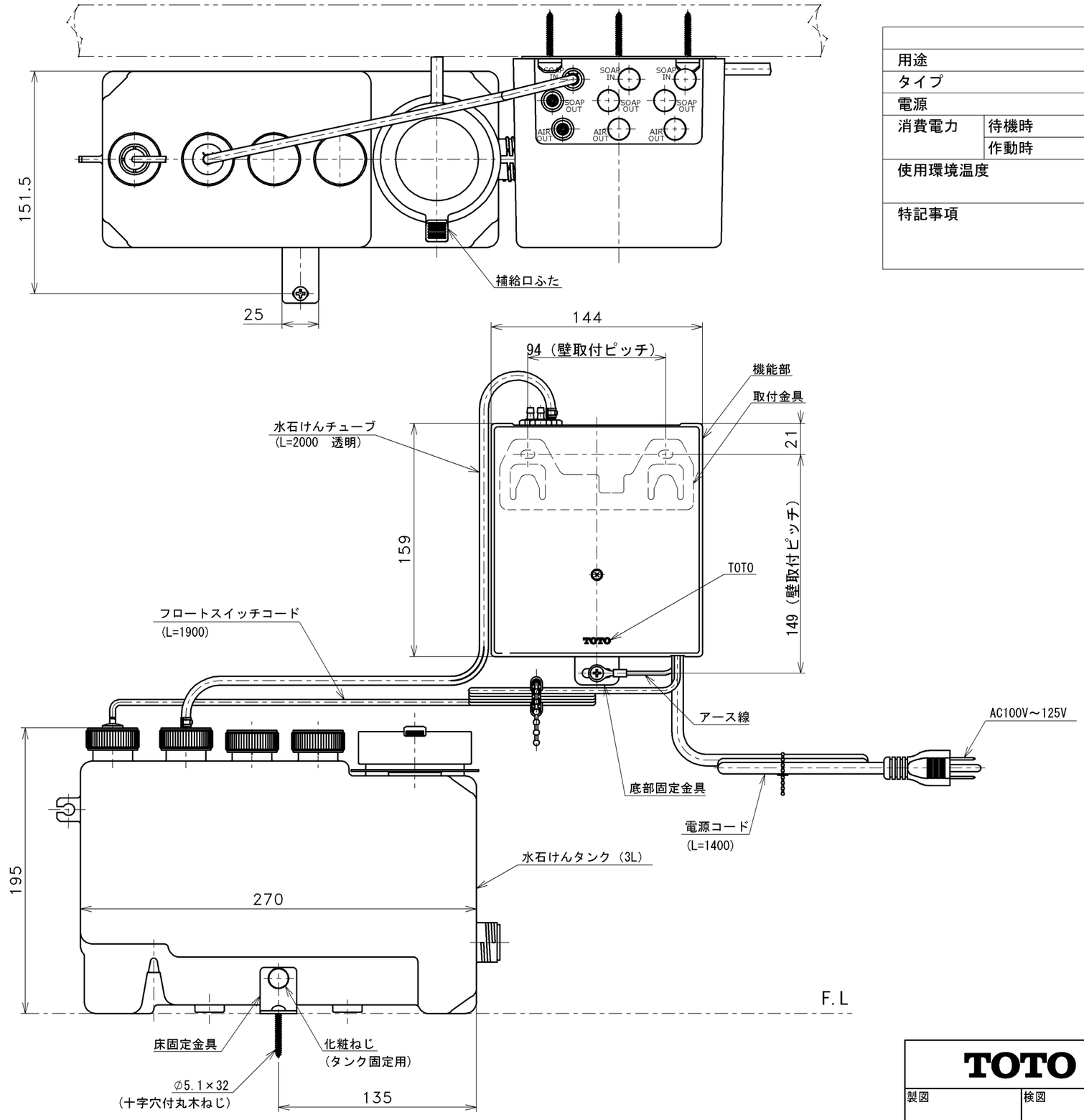

		仕様
用途		パブリック
タイプ		ＡＣ１００Ｖタイプ
電源		ＡＣ１００Ｖ～１２０Ｖ　５０／６０Ｈｚ
消費電力	待機時	０．４Ｗ以下
	作動時	４Ｗ以下
使用環境温度		１～４０℃ ※凍結が予想される地域ではご使用できません。
特記事項		(1)インバータや赤外線を用いた他の機器により誤作動することがあります。 (2)自動水石けん供給栓は屋内用です、屋外ではご使用できません。 (3)推奨水石けんをご使用ください。

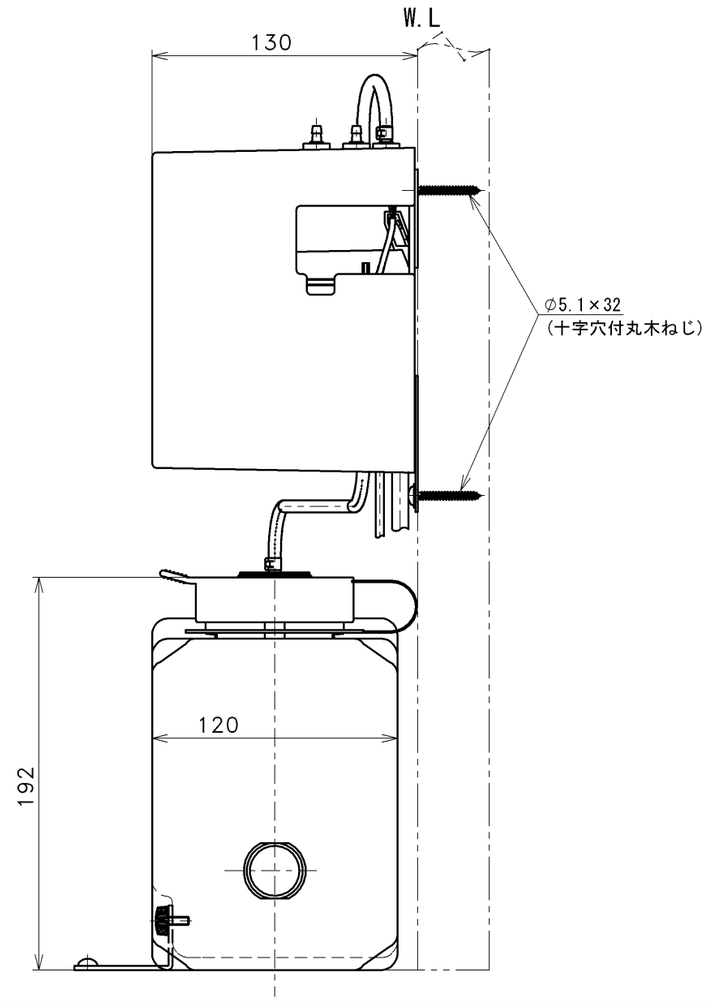

TOTO			単位 mm	名称 自動水石けん供給栓機能部
製図 田中（明）	検図 村橋	日付 2024-01-16	尺度 1:3	（ＡＣ１００Ｖ～１２０Ｖ、１連、３Ｌタンク補給）
備考 米国仕様ＩｏＴ対応品				品番 TLK01101U1B
				図番 TLK01101U1B=SA00.001.00

A3