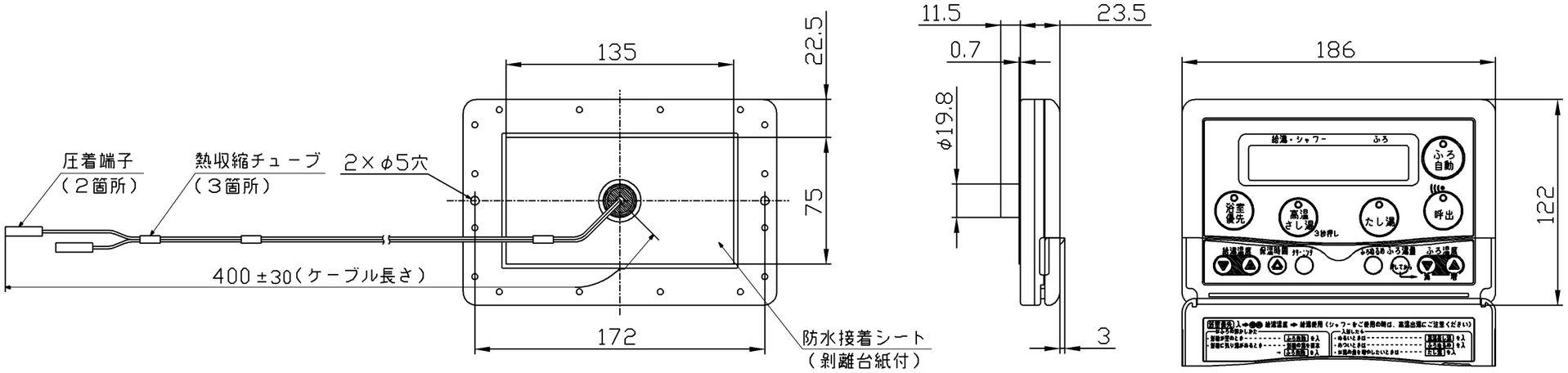

■防水カバー組品

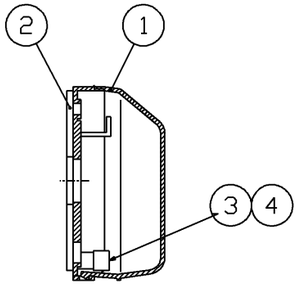

■パイプナット

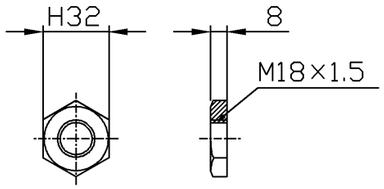

付　属　部　品	個数
防水カバー組品	1
パイプナット	1
ステーパイプ組品	1
Y型端子	3
木ネジφ4×32	2
オールプラグ	2
木ネジφ5×16	2

■ステーパイプ組品

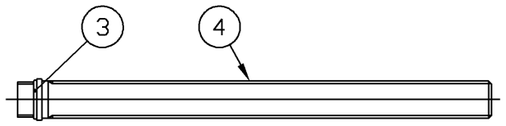

①防水カバー

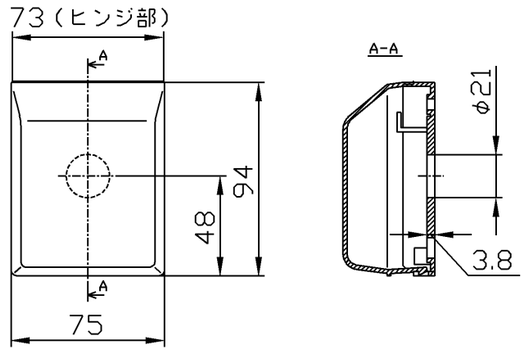

②防水接着シート

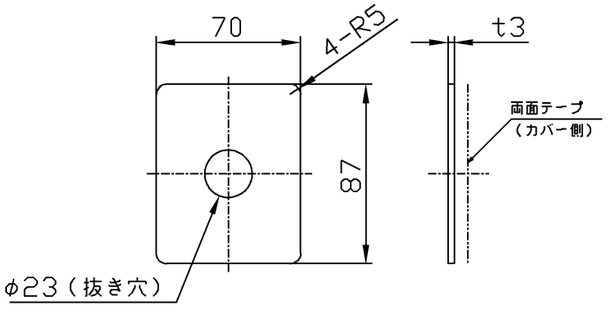

③Oリング

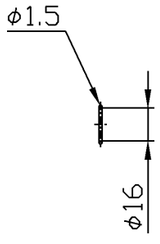

④ ステーパイプ

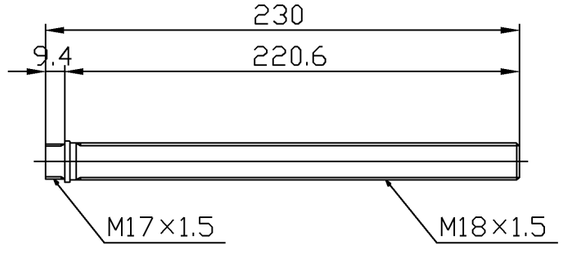

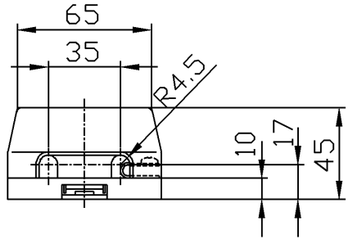

④固定ビス（1:2）

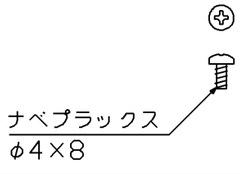

③コードクランプ（1:2）

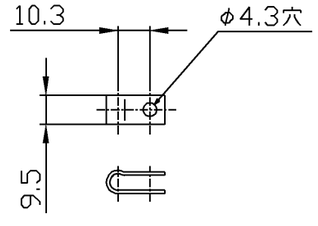

TOTO				単位 mm	名称 浴室リモコン
製図 西	検図 大江	承認 丸山	日付 2003.05.29	尺度 1:3	品番 RAC139F
備考					図番 RAC139F

A3