生産中止図面
２０１８／０５

区分
B

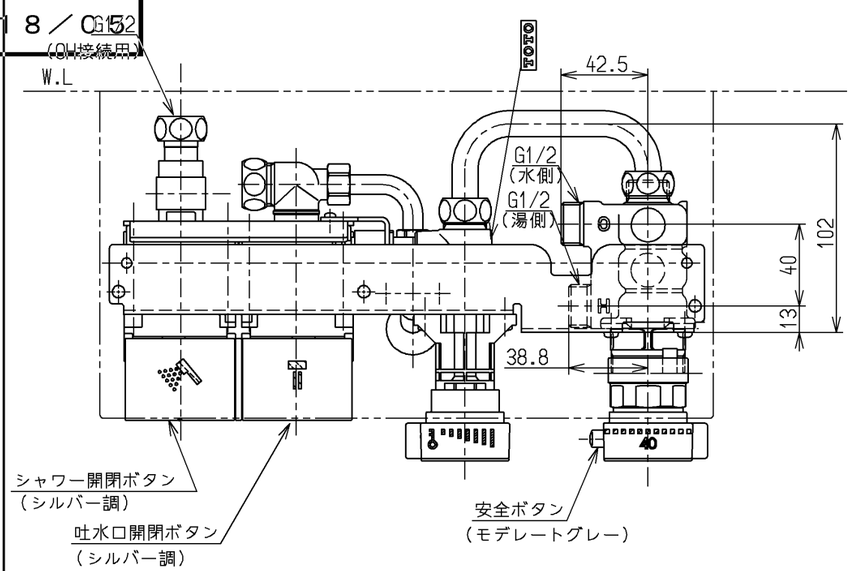

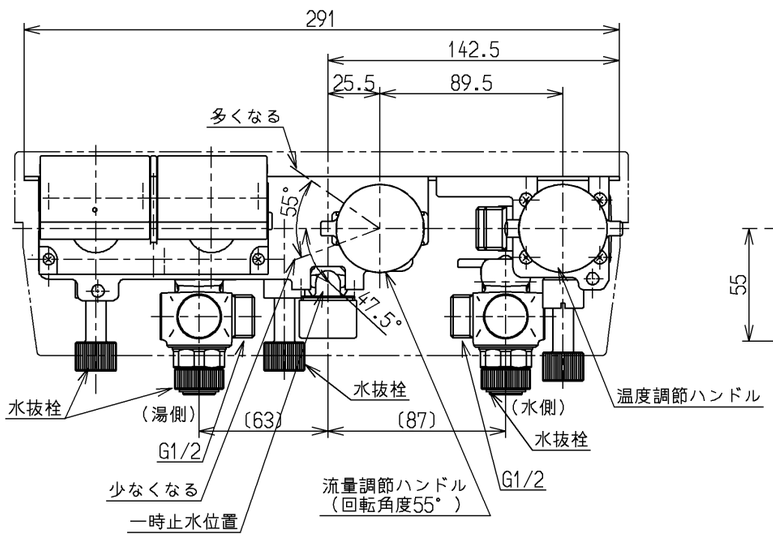

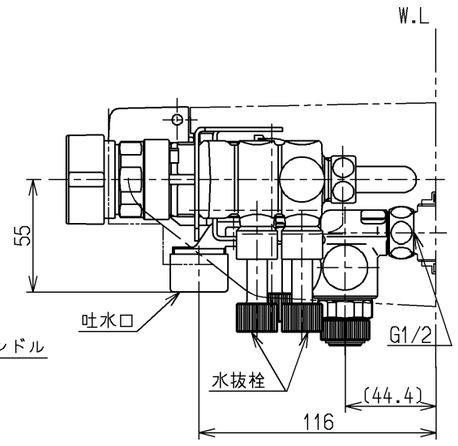

仕様		
用途		一般住宅用
給水圧力	最低必要水圧	セットするシャワーヘッドの仕様をご確認ください。
	最高水圧	０．７５MPa（静止時） ※快適にお使いいただくためには、０．２MPａ程度の圧力をおすすめします。
使用可能水質		水道水または飲用可能な井戸水
使用環境温度		－２０～４０℃（０℃以下は水を抜いた状態）
最高給湯温度		８５℃
特記事項		(1)湯圧が水圧より高くならないように設定してください。 (2)給湯温度は、使用する温度より１０°C以上高く設定してください。 (3)やけど防止のため、給湯機の給湯温度は６０°Cを超えない設定をしてください。 (4)快適な吐水温度を確保するために５０°C～６０°C設定をおすすめします。 (5)湯水を逆に配管しないでください。 (6)浴室内などでスチームをご使用の際は、器具内の圧力上昇でハンドルの動きが悪くなる場合があります。

やけど防止のため約45℃以上のお湯が出ないようにしています。
シャワーとの組み合わせで「節湯Ａ」
シャワーとの組み合わせで「節湯Ａ１」

水道法適合品

TOTO			単位 mm	名称 台付サーモスタット混合水栓
製図 小野 優	検図 秋永 博	竹林	日付 17.12.28	尺度 1：3	埋込、２ＷＡＹタッチＲ、オーバーヘッド用、寒冷地用
備考 逆止弁付				図番 TUB40B29Z

A3