生産中止図面
２０１４．０３

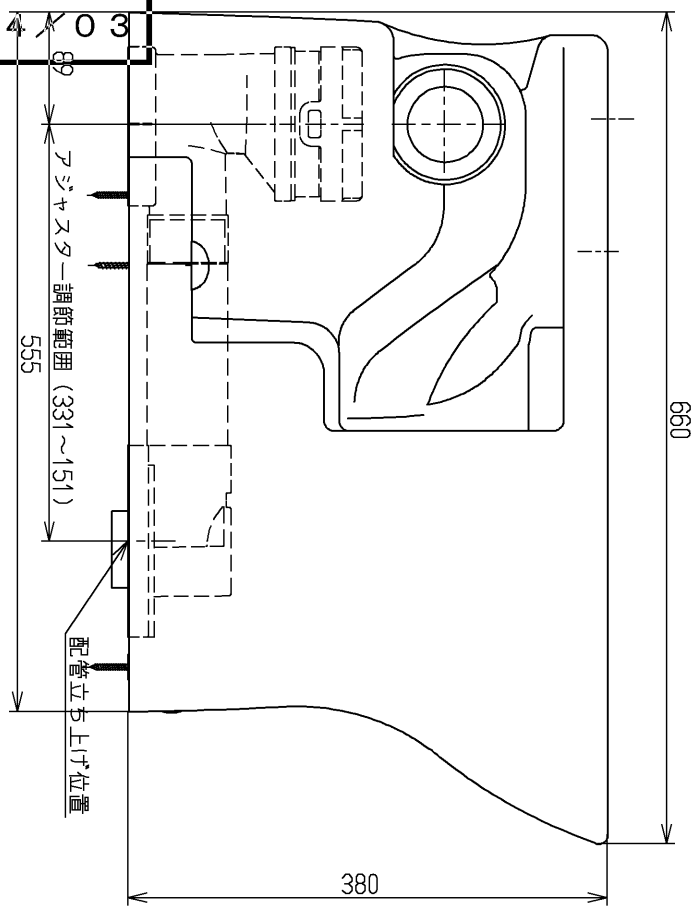

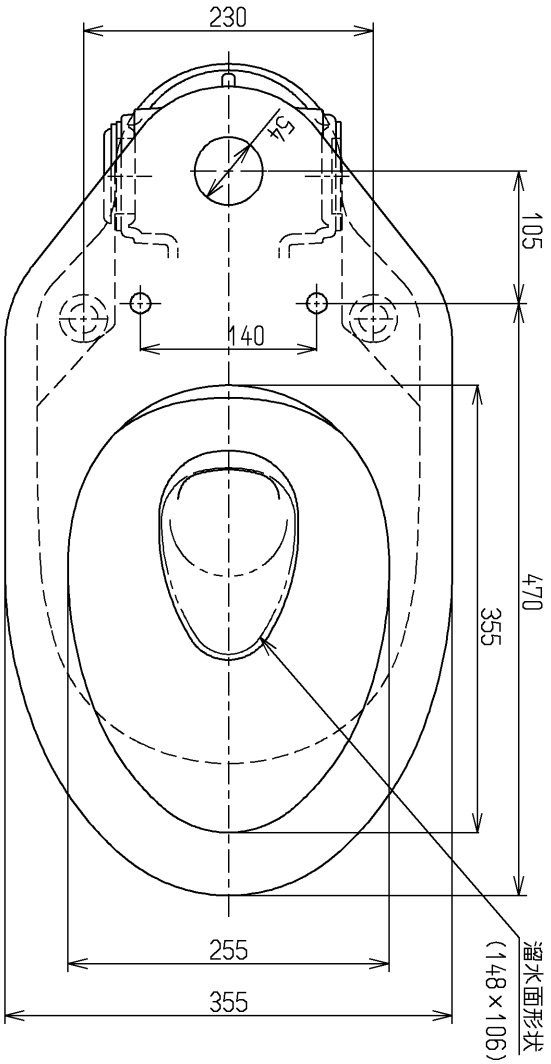

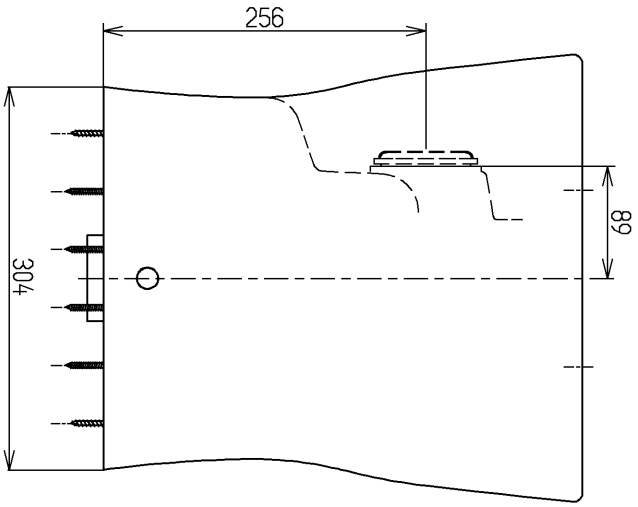

<付属品>
便器接続部ユニット
Pシールユニット
固定具類一式
化粧キャップ一式
アジャスターユニット
掃除口部品一式

×××××××

TOTO		単位 mm	名称 掃除口付腰掛式ツイントルネード便器 左仕様（リモデルタイプ）
製図 山本	検図 松井 三浦	日付 13.03.18	尺度 1：6
備考 エロンゲートタイプ			図番 CS494MLC

A4