■ 分 解 図　※品番明記が無いものはメーカー取寄せ可否確認が必要となります。　※在庫が無い場合はメーカー取寄せとなり、数ヶ月掛かる場合がございます。

【CET3500型　引棒つき】

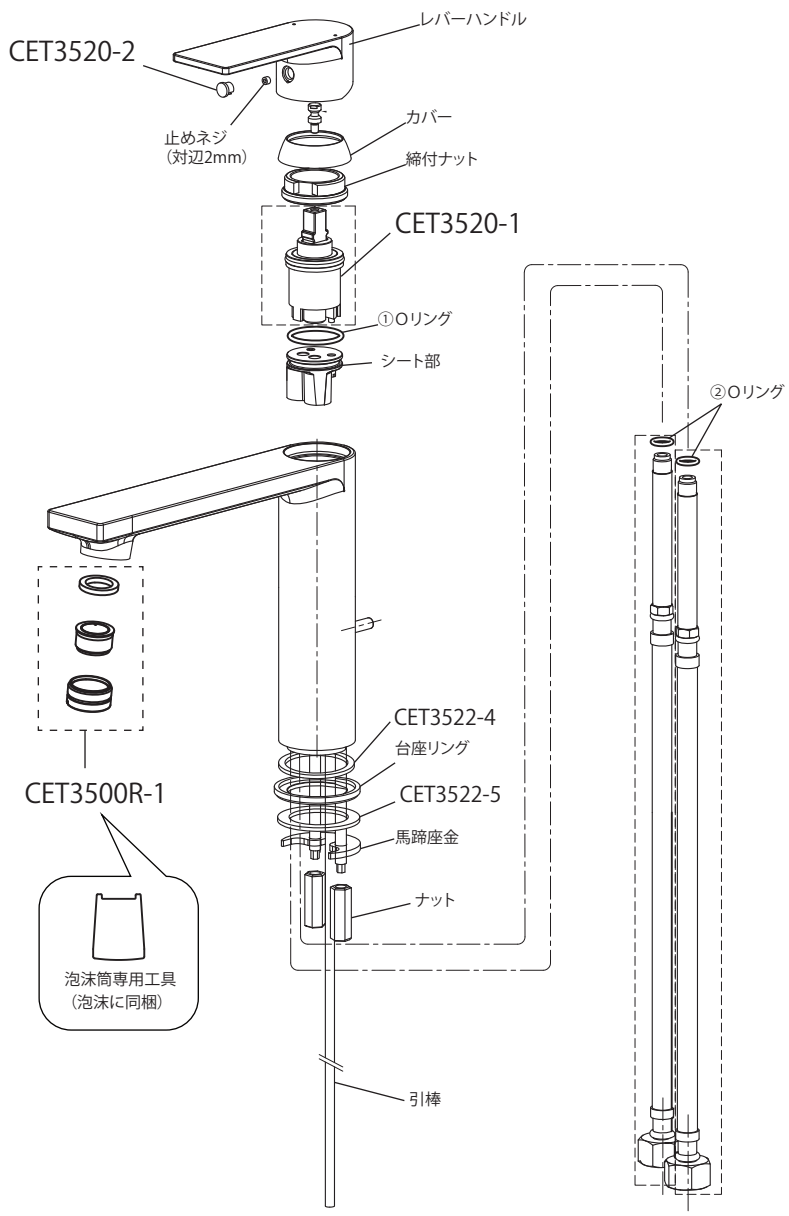

【CET3501型　引棒なし】

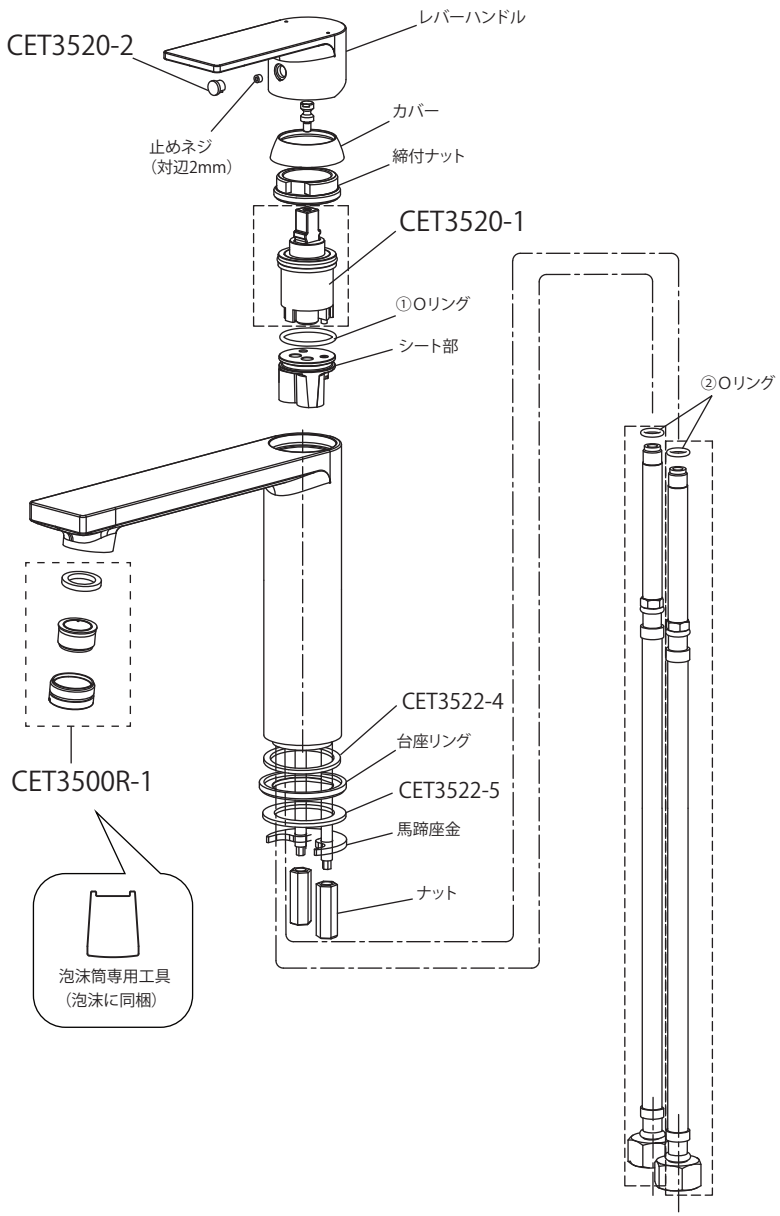

セラトレーディング株式会社
TEL：03-3796-6151
FAX：03-3402-7185

品　番

CET3500型
CET3501型

メーカー：セラオリジナル

部品品番	名　称
CET3520-2	キャップ
CET3520-1	カートリッジ
CET3500R-1	泡沫部一式
CET3522-4	①パッキン
CET3522-5	②パッキン

作成日：2022/10　改定日：2023/01　BCE20