■ 分 解 図　※品番明記が無いものはメーカー取寄せ可否確認が必要となります。 ※在庫が無い場合はメーカー取寄せとなり、数ヶ月掛かる場合がございます。

CEA0120型

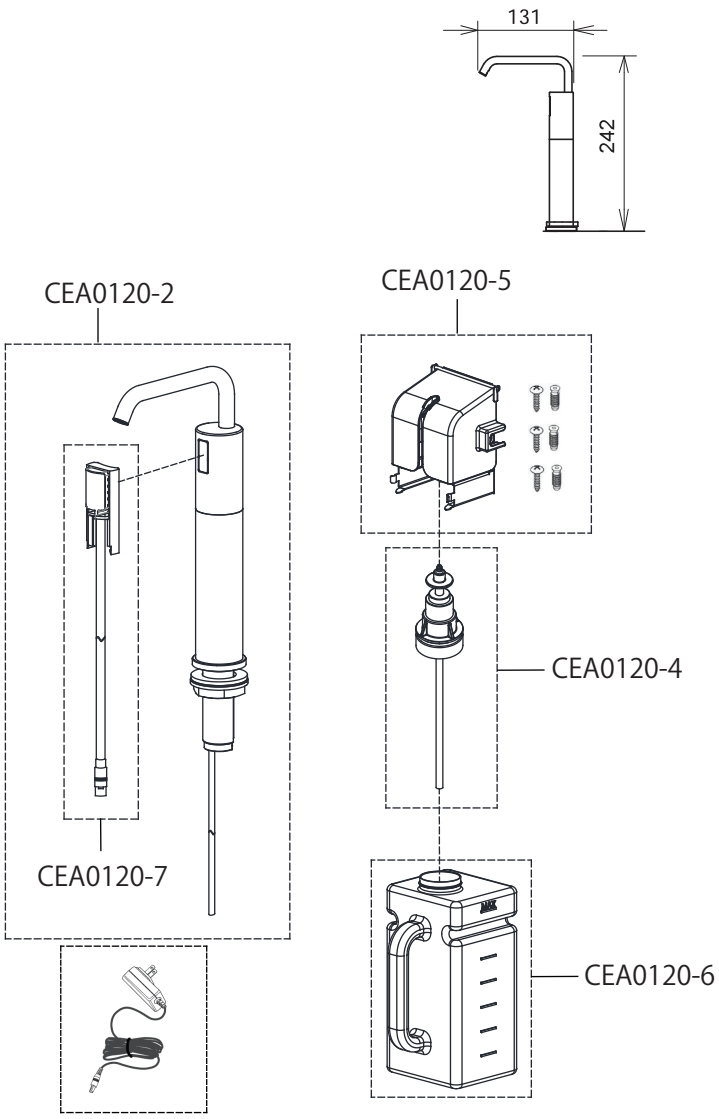

CEA0121型

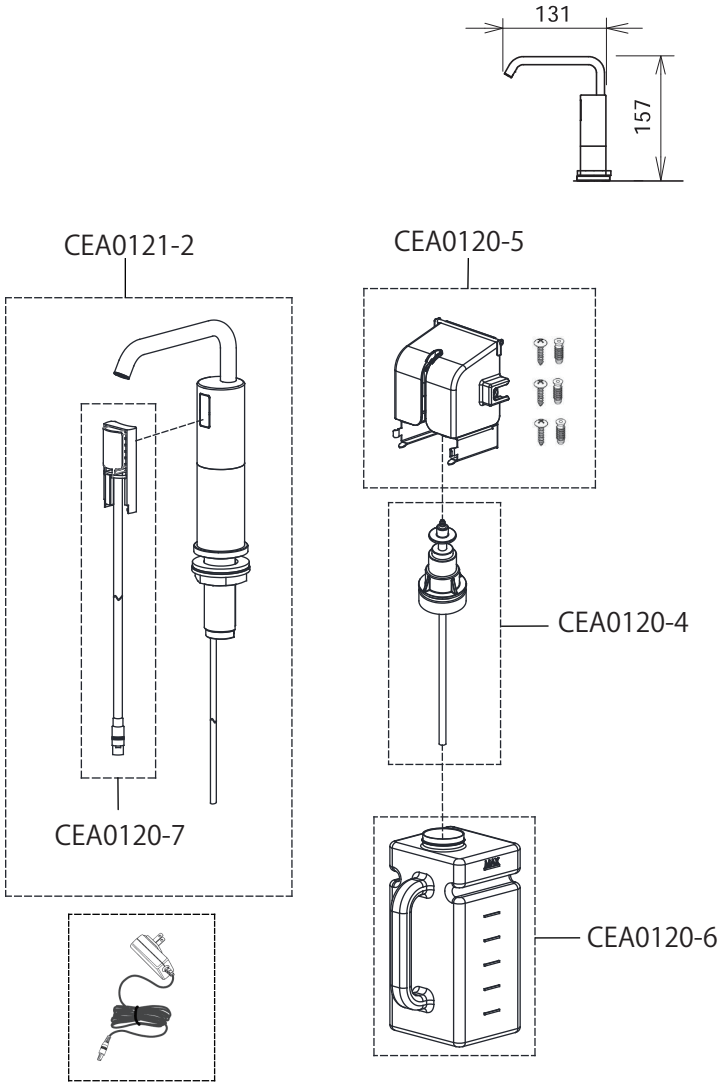

セラトレーディング株式会社

TEL：03-3796-6151
FAX：03-3402-7185

品　番

CEA0120型
CEA0121型

メーカー：セラオリジナル

部品品番	名　称
CEA0120-2	オートソープディスペンサー 本体部
CEA0121-2	オートソープディスペンサー 本体部
CEA0120-4	ポンプ
CEA0120-5	機能部（固定ネジ付）
CEA0120-6	水石鹸タンク
CEA0120-7	センサー