■ 分 解 図　※品番明記が無いものはメーカー取寄せ可否確認が必要となります。　※在庫が無い場合はメーカー取寄せとなり、数ヶ月掛かる場合がございます。

【CET3520型　引棒つき】

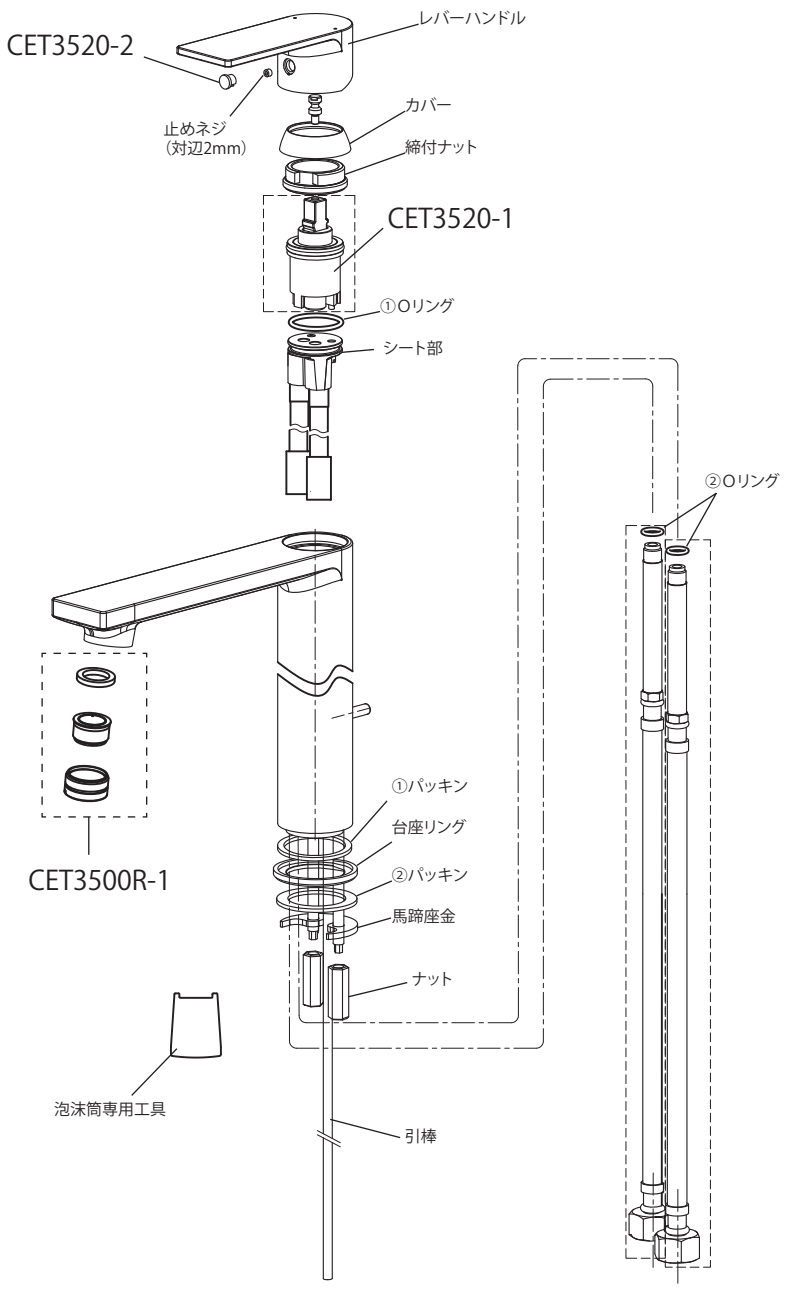

【CET3521型　引棒なし】

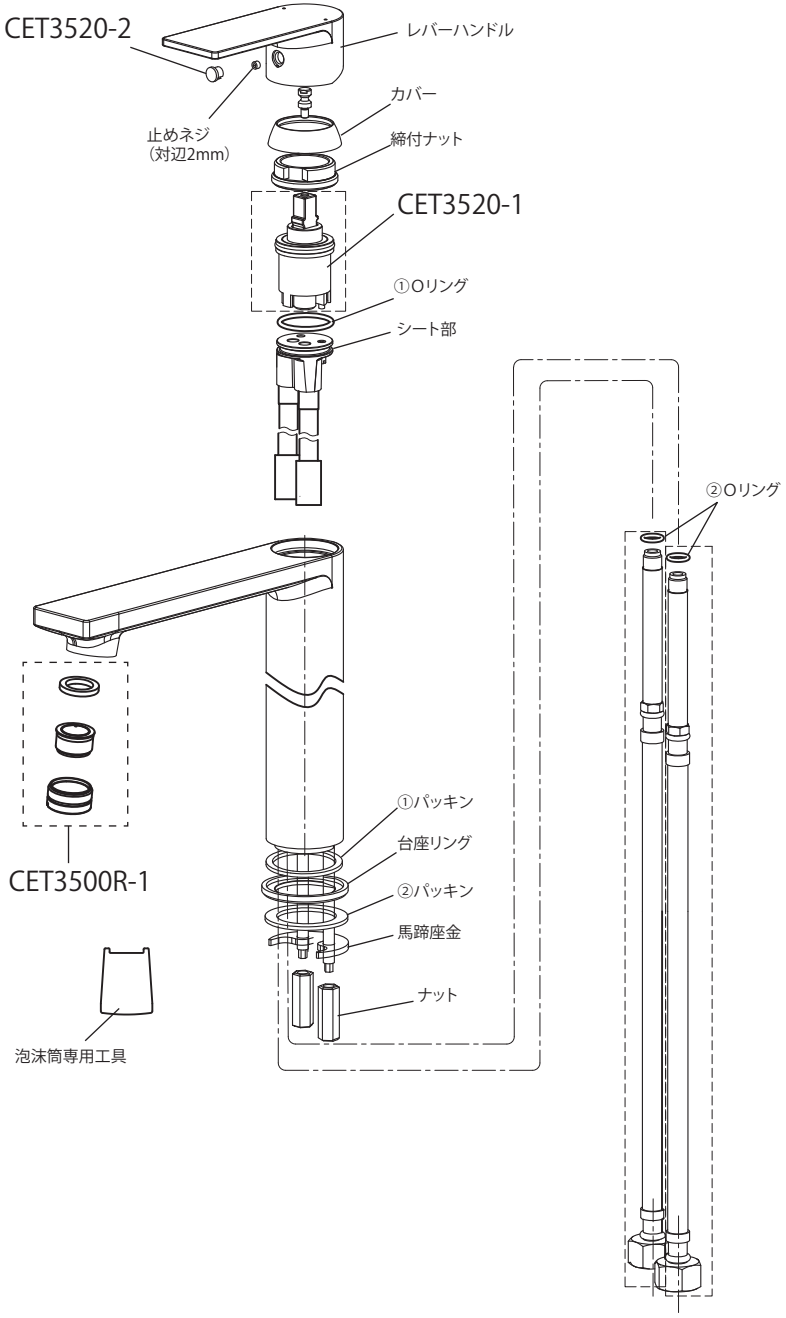

セラトレーディング株式会社

TEL：03-3796-6151
FAX：03-3402-7185

品　番

CET3520型
CET3521型

メーカー：セラオリジナル

部品品番	名　称
CET3520-2	キャップ
CET3520-1	カートリッジ
CET3500R-1	泡沫部一式

作成日：2022/10　BCE23