品番	EWC731#NW1	品名	はね上げ手すり（800サイズ）	1 / 2

必ず補修品リストで発注品番(色番、メッキ種別など含む）、数量をご確認ください。
ただし、タンク、便器などの補修品は発注品番に色番を付加してご発注ください。図中の番号は図番になります。

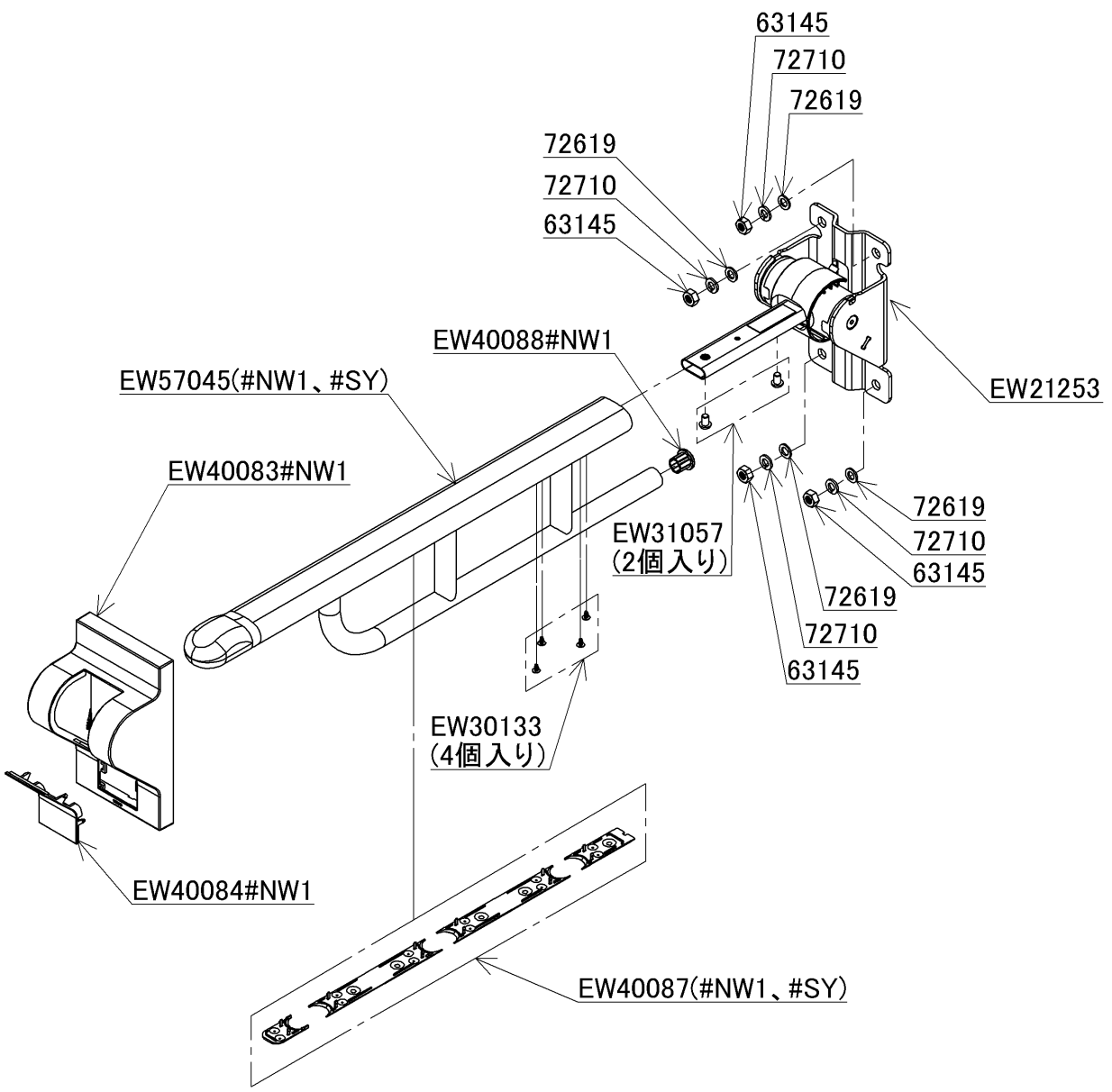

2025年02月23日

品番	EWC731#NW1	品名	はね上げ手すり（800サイズ）	2 / 2

■特記事項(1/1)
・必ず補修品リストで発注品番（色番、メッキ種別など含む）、数量をご確認ください。
・分解図、補修品リスト、互換性注意情報は最新のものをお使いください。
【補修品リスト】　注1：発注品番の数量1個当たりの価格です。

図番	発注品番	品名	希望小売価格(税込価格)注1	数量	材料	備考
63145	63145	ナットM10	-	4	軟鋼棒	63145 FC で注文可能
72619	廃番	平座金	廃番	4	ステンレス	
72710	廃番	ばね座金	廃番	4	ステンレス鋼	
EW21253	EW21253	はね上げユニットセット（800サイズ用）	￥ 72,000(￥ 79,200)	1	鋼他	
EW30133	EW30133	十字穴付タッピンねじφ4×8	￥ 990(￥ 1,089)	1	鋼	4個入り
EW31057	EW31057	六角穴付ボタンボルトM8×12	￥ 1,100(￥ 1,210)	1	鋼	2個入り
EW40083	EW40083	外カバー	￥ 3,250(￥ 3,575)	1	樹脂	
EW40084	EW40084	内カバー	￥ 1,950(￥ 2,145)	1	樹脂	
EW40087	EW40087#NW1	カバーセット（800サイズ用）	￥ 5,300(￥ 5,830)	1	樹脂	
EW40088	EW40088	キャップ	￥ 1,900(￥ 2,090)	1	樹脂	
EW57045	EW57045#NW1	握りバー（800サイズ用）	￥ 55,800(￥ 61,380)	1	発砲ポリウレタン他	