品番	HH11042NZ	品名	内部樹脂タンク一式	1 / 3

希望小売価格：￥ 37,000(税込価格:￥ 40,700)

互換性に関する注意情報があります

必ず補修品リストで発注品番(色番、メッキ種別など含む）、数量をご確認ください。
ただし、タンク、便器などの補修品は発注品番に色番を付加してご発注ください。図中の番号は図番になります。

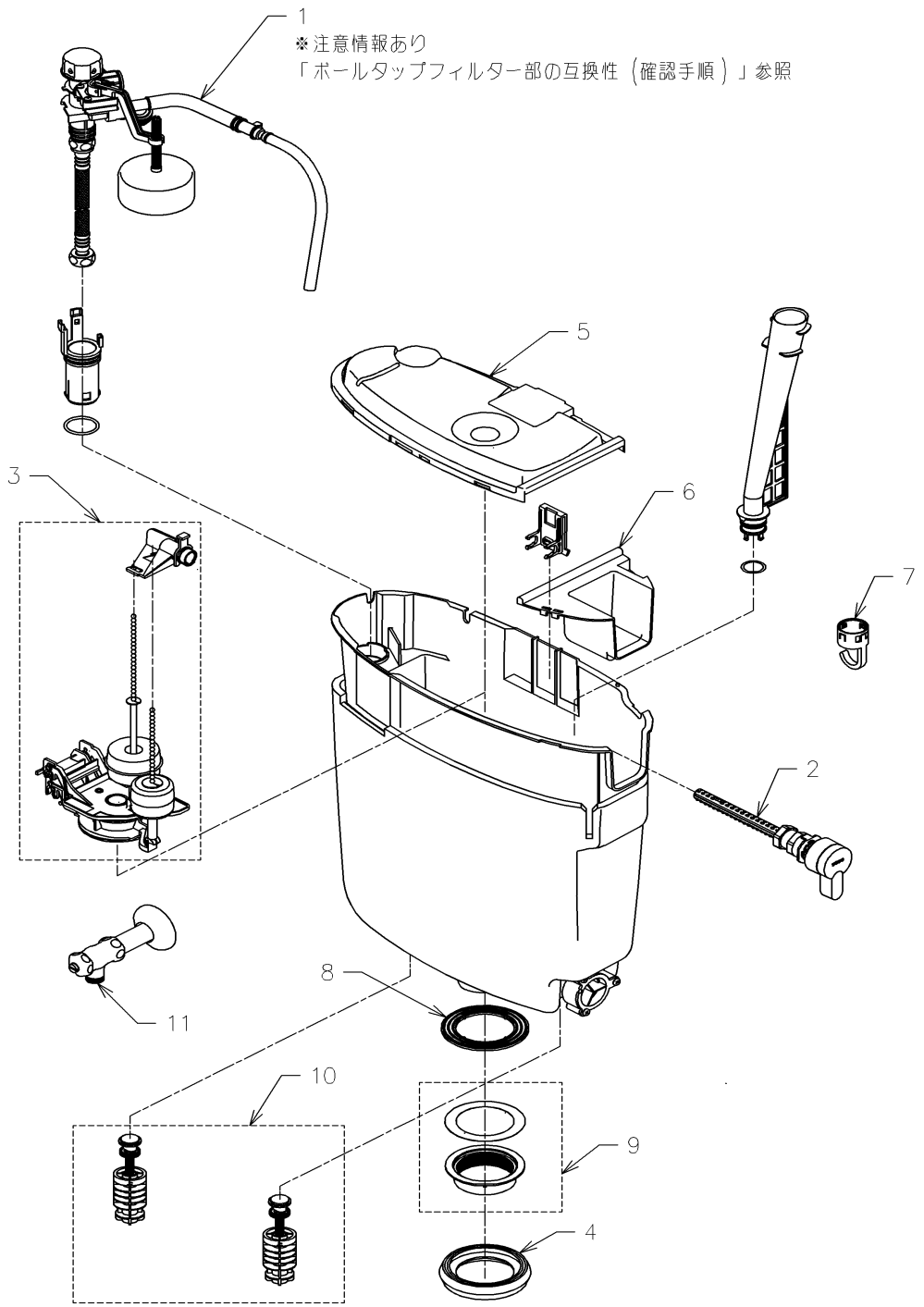

2025年06月08日

■互換性に関する注意情報
・ボールタップフィルター部の互換性（確認手順）

■特記事項(1/2)
・タンク、便器などの補修品は発注品番に色番を付加してご発注ください。
・希望小売価格は代表色(パステルアイボリーほか）の価格を表示しています。
色番によっては価格が変わる場合もございますので、ご注意ください。
・分解図、補修品リストは最新のものをお使いください。
・品番が掲載されていない部品につきましては、補修品が設定されておりませんので、
補修品が設定されているセット単位での交換となります。
品質保証上補修対応できないもの(工場管理の組付け部品など)は、補修品設定
されておりませんので、あらかじめご了承ください。

【補修品リスト】　注1：発注品番の数量1個当たりの価格です。

図番	発注品番	品名	希望小売価格(税込価格)注1	数量	材料	備考
01	HH06021Z	立形ロータンク用ボールタップ13	￥12,100(￥13,310)	1		
02	HH07031	レバーハンドル	￥2,500(￥2,750)	1		
03	HH07043Z	排水弁	￥3,500(￥3,850)	1		
04	HH08012S	密結パッキン	￥650(￥715)	1		
05	HH09012R	カバー	￥1,700(￥1,870)	1		
06	HH09035	ふさぎカバー	￥220(￥242)	1		
07	HH11192	ホースクランプ	￥180(￥198)	1		
08	HH11198	パッキン	￥300(￥330)	1		
09	HH12002	樹脂タンク取付ナット	￥1,050(￥1,155)	1		CS50、CS60、CS100、CS110、CS205、CS260、CS325系便器用
10	HH12020	取付金具ユニット	￥2,100(￥2,310)	1		同梱部品を必ずセットで交換すること
11	TS420F7U	アングル形止水栓（共用）	￥3,100(￥3,410)	1		

■特記事項(2/2)
・分解図の中に専用工具が掲載されている分解図があります。
補修品リストに専用工具が掲載されていない場合は別売品です。

衛生陶器補修品互換性情報　No. E0001

件名　ボールタップフィルター部の互換性（確認手順）

対象製品
SH50/51系・SS50/51系・SH60/61系・SS60/61系・SH110/111系BA・SS110/111系・SH112/113系・SS112/113系・SH260/261BA・SS260/261系

ピュアレストQR/EX系タンクのフィルター部確認手順

手順①. タンク品番を確認する。

A(販売期間:2004年2月～2006年3月)
洗浄水量:大8L/小6Lのタンク
SH110/111BA等(品番末尾Sなし)
SS110/111BFBF等(品番末尾Sなし)

B(販売期間:2005年12月～2006年10月)
洗浄水量:大8L/小6Lのタンク
SH50/51系、SS50/51系
SH110/111BAS等(品番末尾S付)
SS110/111BFBFS 等(品番末尾S付)

C(販売期間:2006年11月～　)
洗浄水量:大6L/小5Lのタンク
SH60/61系、SS60/61系
SH260/261系、SS260/261系

D(販売期間:2005年12月～2011年3月)
洗浄水量:大10L/小8Lのタンク　SH112/113系、SS112/113系

手順②.
ボールタップ形状を確認する。

ア 例）HH06012(廃):流路が2系統

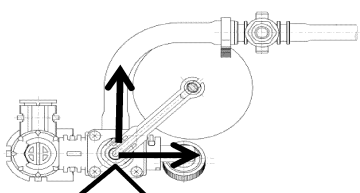

水の流路が手洗・補給水側と吐水口側でに分かれている

イ 例）HH06012R(廃):流路が1系統

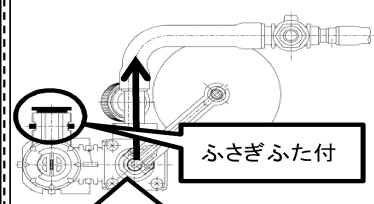

ふさぎふた付

水の流路が手洗・補給水・吐水口と全て一緒の方向

ウ 例）HH06021/R/S/N/Z:流路が1系統

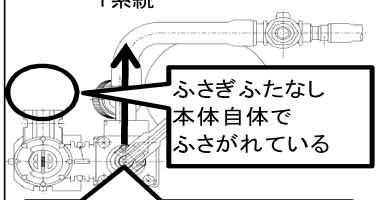

ふさぎふたなし
本体自体で
ふさがれている

水の流路が手洗・補給水・吐水口と全て一緒の方向

手順③.
フィルターユニットを選定する。

ア	イ	ウ
手洗付変更ユニット:HH11017(廃) 手洗無変更ユニット:HH11018(廃) ※当該箇所故障の際はボールタップごと交換	手洗付変更ユニット:HH11036RZ 手洗無変更ユニット:HH11037Z	手洗付変更ユニット:HH11049N 手洗無変更ユニット:HH11048S
フィルターユニット （手洗付・無共用）:HH11014R	手洗付フィルターユニット　:HH11034N 手洗無フィルターユニット　:HH11035N	手洗付フィルターユニット　:HH11047R 手洗無フィルターユニット　:HH11046R

フィルターユニット特長

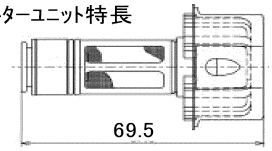

この2期間は、形状での判別が困難です。

手順②のボールタップ形状からどちらに該当するか判断し対応ください。

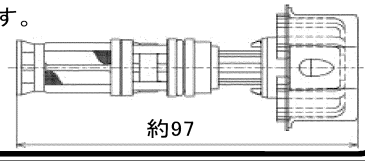

≪ポイント≫
・ボールタップごと交換の場合は、対象のタンクの分解図で、最新のボールタップ品番をご確認ください。
但し手洗付・無変更ユニットや、フィルターのみ交換したい場合は、部品レベルでは互換性がないため、現場のボールタップを確認し、それぞれに対応したものを使う必要があります。

Aのタンク⇒**ア**。ボールタップ交換修理していれば、**ア**だけでなく**イ,ウ**の可能性もアリ

Bのタンク⇒ボールタップ交換修理していれば、**イ**だけでなく**ウ**の可能性もアリ

Cのタンク⇒ボールタップは**ウ**のみ

Dのタンク⇒ボールタップ**イ,ウ**の可能性アリ

それぞれの違いは、ボールタップの流路違いやふさぎふたの有無で確認ください。
・手順③で確認いただいた補修品は、現場のものと形状が異なる場合があります。

2025年06月08日