| 品番 | HH11108 | 品名 | フィルターユニット | 1 / 2 |
|---|---|---|---|---|

希望小売価格：￥ 2,750(税込価格:￥ 3,025)

必ず補修品リストで発注品番(色番、メッキ種別など含む）、数量をご確認ください。
ただし、タンク、便器などの補修品は発注品番に色番を付加してご発注ください。図中の番号は図番になります。

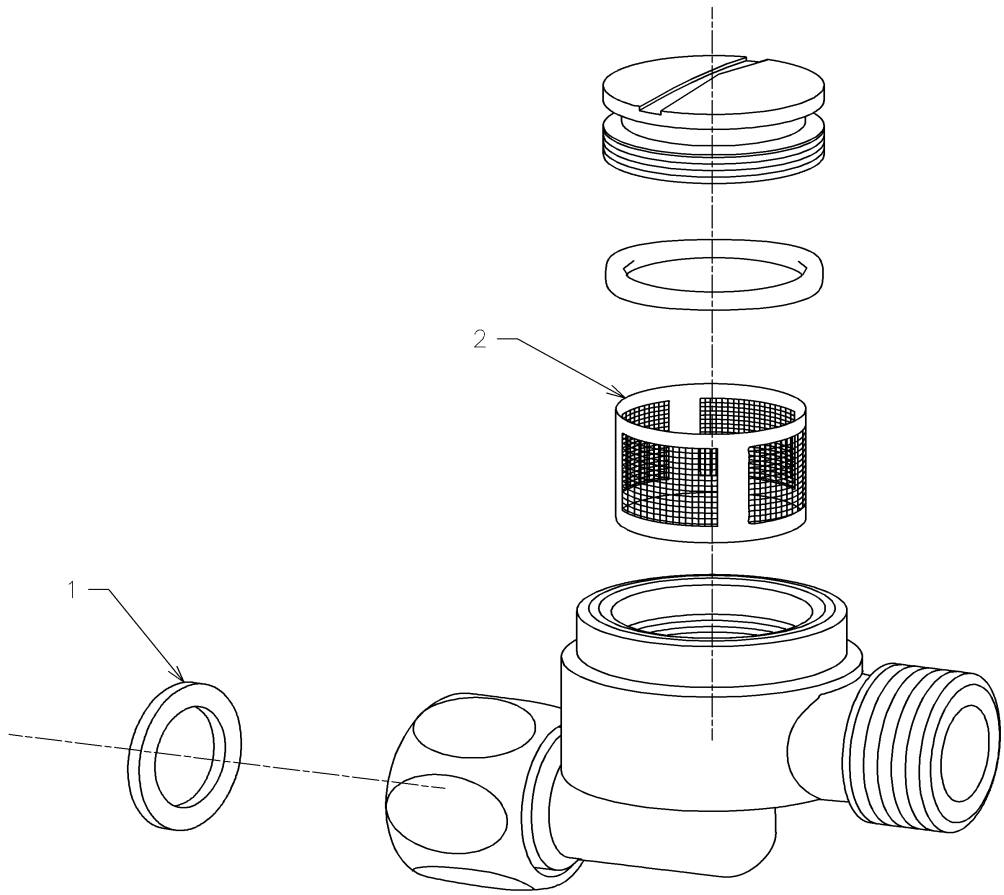


2024年10月06日

■特記事項(1/2)
・タンク、便器などの補修品は発注品番に色番を付加してご発注ください。
・希望小売価格は代表色(パステルアイボリーほか) の価格を表示しています。
色番によっては価格が変わる場合もございますので、ご注意ください。
・分解図、補修品リストは最新のものをお使いください。
・品番が掲載されていない部品につきましては、補修品が設定されておりませんので、
補修品が設定されているセット単位での交換となります。
品質保証上補修対応できないもの(工場管理の組付け部品など)は、補修品設定
されておりませんので、あらかじめご了承ください。

【補修品リスト】　注1：発注品番の数量1個当たりの価格です。

| 図番 | 発注品番 | 品名 | 希望小売価格(税込価格)注1 | 数量 | 材料 | 備考 |
|---|---|---|---|---|---|---|
| 1 | HH11194 | パッキン | ￥ 55(￥ 61) | 1 | | |
| 2 | HH73002 | フィルター | ￥ 320(￥ 352) | 1 | | |

■特記事項(2/2)
・分解図の中に専用工具が掲載されている分解図があります。
補修品リストに専用工具が掲載されていない場合は別売品です。