品番	SH380BA	品名	防露式密結形ロータンク	1 / 2

必ず補修品リストで発注品番(色番、メッキ種別など含む)、数量をご確認ください。
ただし、タンク、便器などの補修品は発注品番に色番を付加してご発注ください。図中の番号は図番になります。

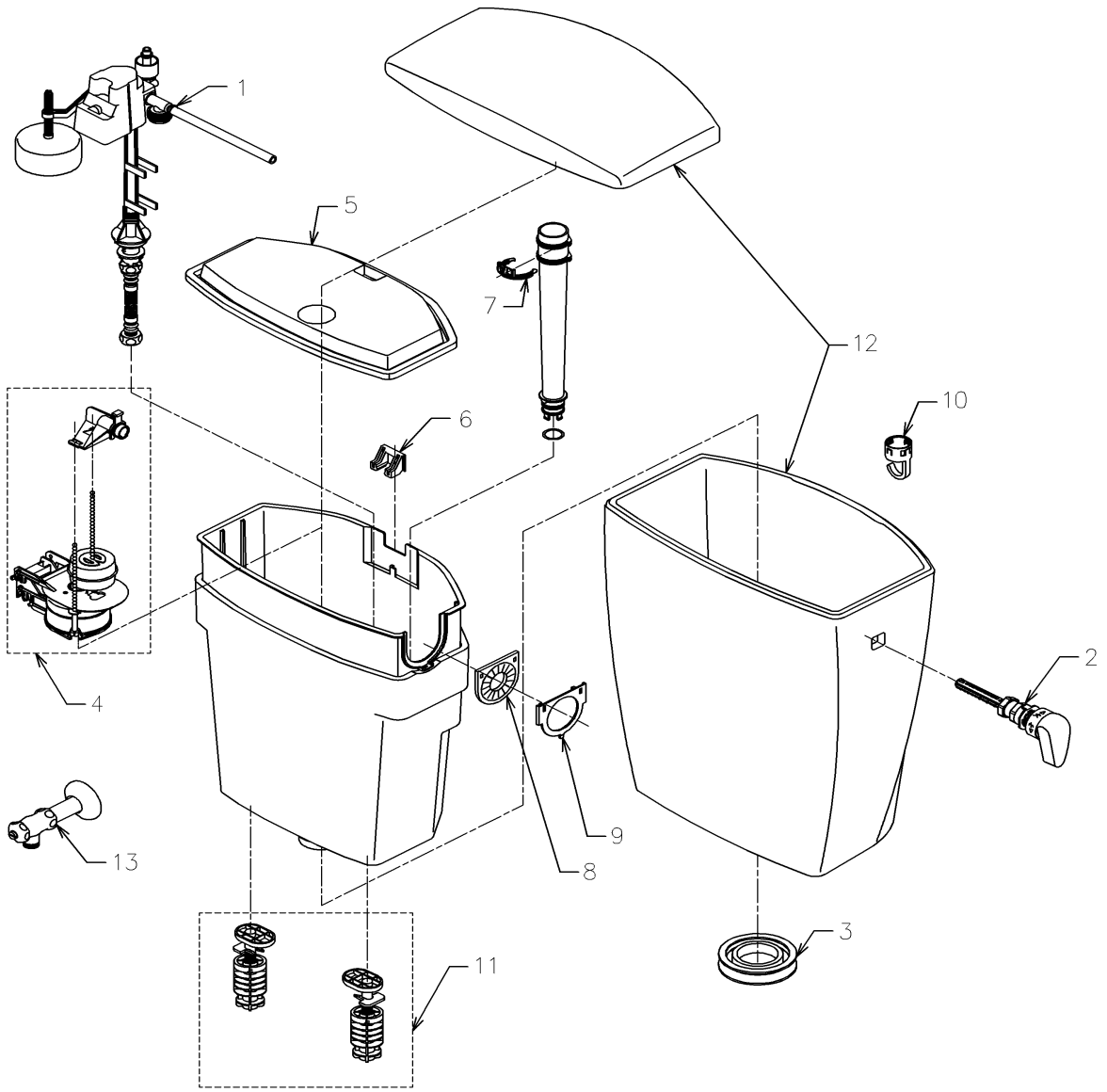

2024年10月06日

■特記事項(1/2)
・タンク、便器などの補修品は発注品番に色番を付加してご発注ください。
・希望小売価格は代表色(パステルアイボリーほか）の価格を表示しています。
　色番によっては価格が変わる場合もございますので、ご注意ください。
・分解図、補修品リストは最新のものをお使いください。
・品番が掲載されていない部品につきましては、補修品が設定されておりませんので、
　補修品が設定されているセット単位での交換となります。
　品質保証上補修対応できないもの(工場管理の組付け部品など)は、補修品設定
　されておりませんので、あらかじめご了承ください。

【補修品リスト】　注1：発注品番の数量1個当たりの価格です。

図番	発注品番	品名	希望小売価格(税込価格)注1	数量	材料	備考
01	HH06005SR	立形ロータンク用ボールタップ13	￥11,700(￥12,870)	1		補修品は手洗付・手洗なし／サイホン・セミサイホン組替部品同梱
02	HH07006R	レバーハンドル	￥2,500(￥2,750)	1		
03	HH08007R	密結パッキン	￥790(￥869)	1		
04	HH08008Z	排水弁	￥3,500(￥3,850)	1		
05	HH09009R	カバー	￥1,200(￥1,320)	1		
06	HH11185	ストッパー	￥85(￥94)	1		
07	HH11188	ウォーターライン表示リング	￥180(￥198)	1		
08	HH11189	スリットカバー	￥340(￥374)	1		
09	HH11190	スリットカバー押え	￥320(￥352)	1		
10	HH11192	ホースクランプ	￥180(￥198)	1		
11	HH12023	取付金具ユニット	￥1,700(￥1,870)	1		同梱品は必ずセットで交換すること
12	SZ 80R	密結タンク	￥31,700(￥34,870)	1		色番指定が必要です。
13	TS420F7U	アングル形止水栓（共用）	￥3,100(￥3,410)	1		

■特記事項(2/2)
・分解図の中に専用工具が掲載されている分解図があります。
　補修品リストに専用工具が掲載されていない場合は別売品です。