品番	TC291J#SC4	品名	前丸便座（ふた無）	1 / 2

必ず補修品リストで発注品番(色番、メッキ種別など含む）、数量をご確認ください。
ただし、タンク、便器などの補修品は発注品番に色番を付加してご発注ください。図中の番号は図番になります。

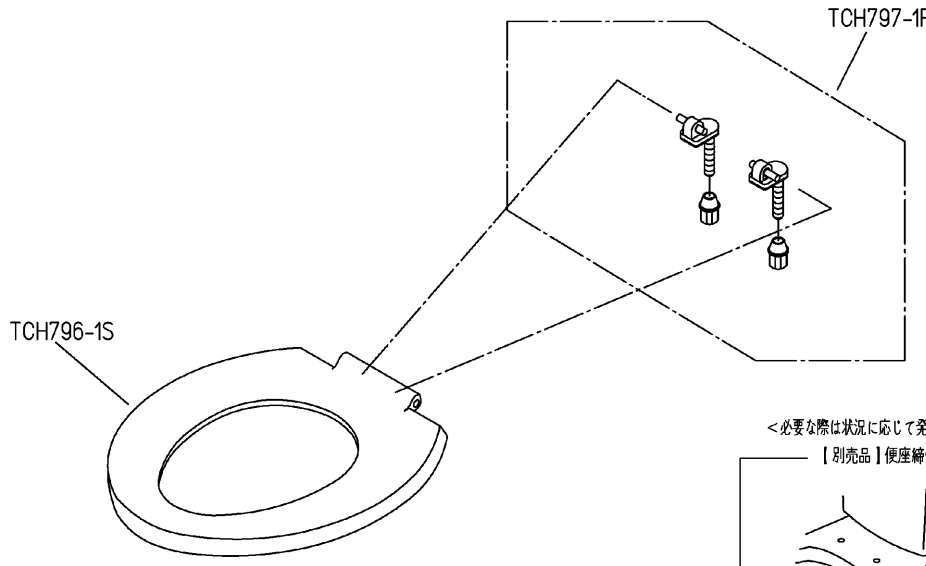

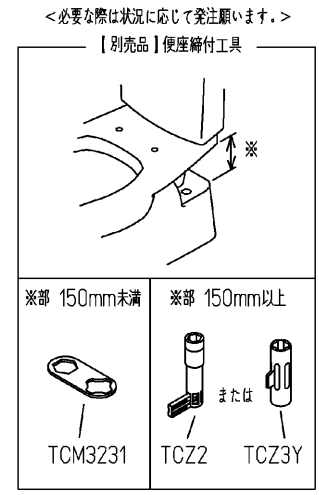

適合便器寸法

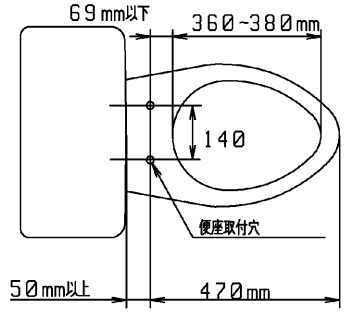

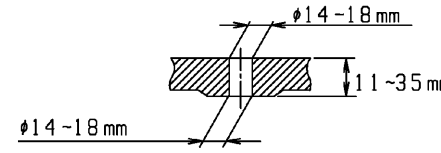

便座取付穴断面

お願い；掲載していない補修部品のお取替えが発生した際はＴＯＴＯメンテナンス（株）へ修理・点検をご依頼下さい。
フリーダイアル　　0120−1010−05

2024年08月01日

■特記事項(1/1)
・補修部品を発注する際は「発注品番」に記載している品番で発注ください。
・分解図、補修品リストは最新のものをお使いください。
【補修品リスト】　注1：発注品番の数量1個当たりの価格です。

図番	発注品番	品名	希望小売価格(税込価格)注1	数量	材料	備考
TCH796-1S	TCH796-1S#SC4	便座組品（エロンゲート）	￥7,200(￥7,920)	1	合成樹脂他	
TCH797-1R	TCH797-1R	便座取付具組品	￥2,350(￥2,585)	1	合成樹脂他	
TCM3231	TCM3231	工具（締付用）	￥260(￥286)	1	ステンレス鋼	別売品です。製品には同梱していません。
TCZ2	TCZ2	便座締付工具	￥890(￥979)	1	合成樹脂	別売品です。製品には同梱していません。
TCZ3Y	TCZ3Y	便座締付工具組品	￥1,150(￥1,265)	1	合成樹脂	別売品です。製品には同梱していません。