品番	TCF222#NG2	品名	脱臭暖房便座	1 / 2

必ず補修品リストで発注品番(色番､メッキ種別など含む）、数量をご確認ください。
ただし､タンク､便器などの補修品は発注品番に色番を付加してご発注ください。図中の番号は図番になります。

※補修部品の供給は終了しました

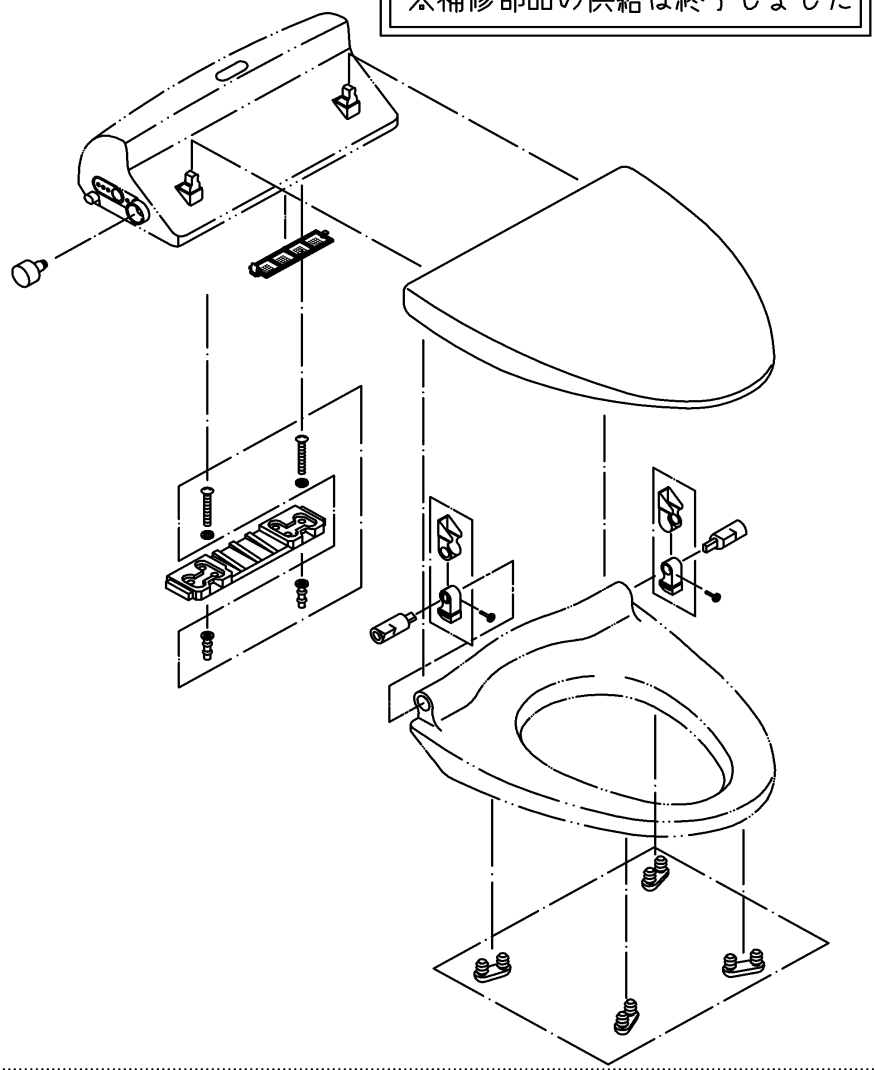

適合便器寸法

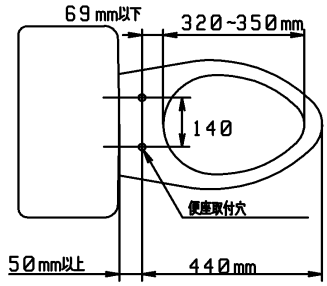

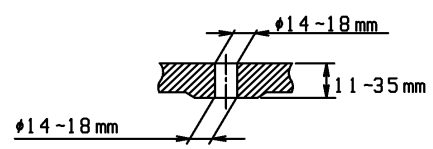

便座取付穴断面

2022年12月18日

■特記事項(1/1)
・補修部品を発注する際は「発注品番」に記載している品番で発注ください。
・分解図、補修品リストは最新のものをお使いください。