品番	TCF4723R#SC1	品名	ウォシュレットアプリコット	1 / 2

必ず補修品リストで発注品番(色番、メッキ種別など含む）、数量をご確認ください。
ただし、タンク、便器などの補修品は発注品番に色番を付加してご発注ください。図中の番号は図番になります。

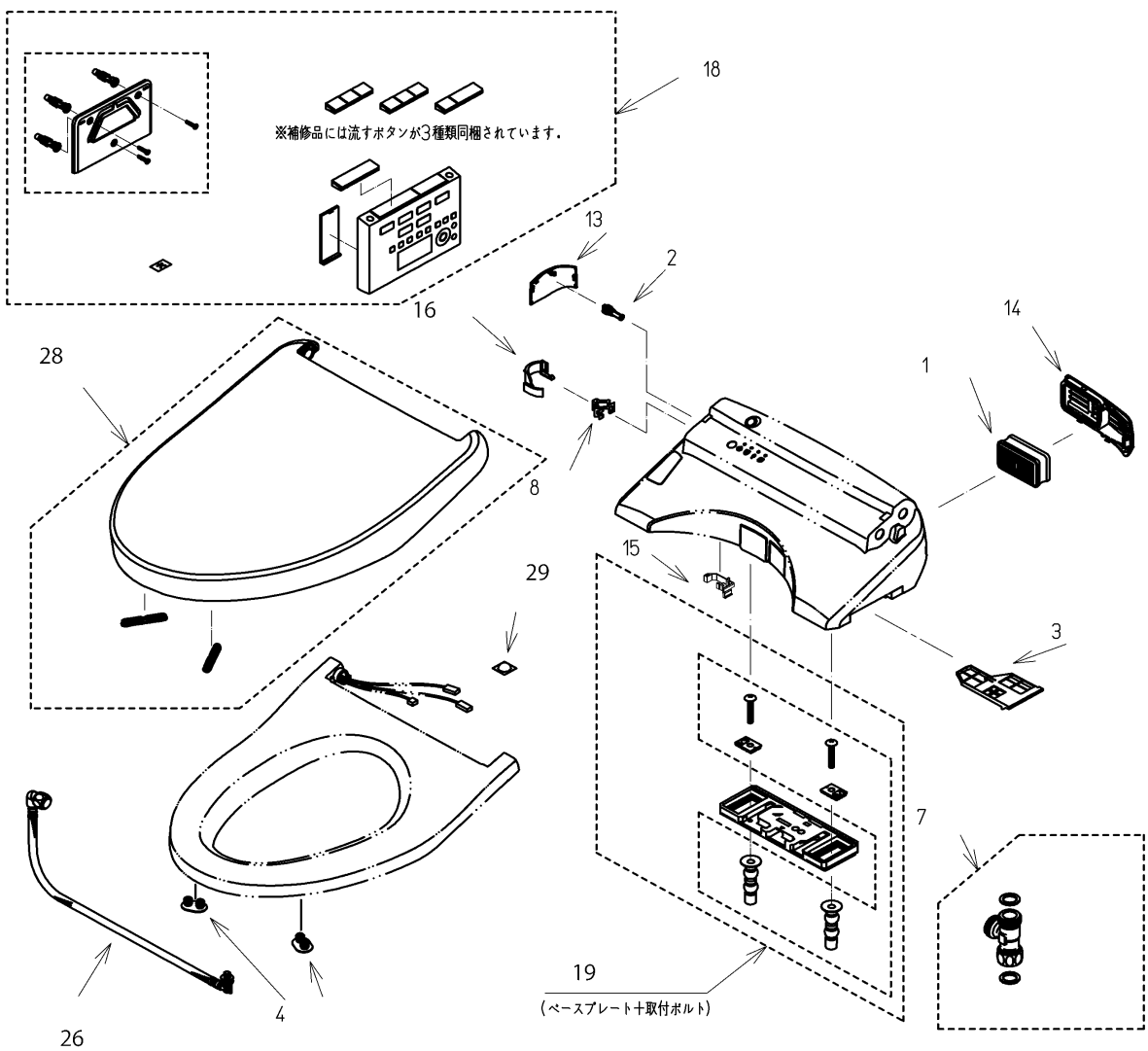

お願い；掲載していない補修部品のお取替えが発生した際はＴＯＴＯメンテナンス（株）へ修理・点検をご依頼下さい。
フリーダイアル　　０１２０－１０１０－０５

2024年08月01日

■特記事項(1/1)
・補修部品を発注する際は「発注品番」に記載している品番で発注ください。
・分解図、補修品リストは最新のものをお使いください。
【補修品リスト】　注1：発注品番の数量1個当たりの価格です。

図番	発注品番	品名	希望小売価格(税込価格)注1	数量	材料	備考
29	TCA301	クッション	￥ 310(￥ 341)	1	合成樹脂他	
01	TCM1788	脱臭カートリッジ	￥ 1,900(￥ 2,090)	1	合成樹脂他	
02	TCM1790	給水フィルター付水抜栓	￥ 2,400(￥ 2,640)	1	合成樹脂他	
03	TCM1791#SC1	脱臭フィルター	￥ 810(￥ 891)	1	合成樹脂	
04	TCM1792R	便座クッション	￥ 160(￥ 176)	2	合成ゴム	
07	TCM1804	分岐金具	￥ 2,100(￥ 2,310)	1	黄銅他	
08	TCM1808	クイックファスナ	￥ 160(￥ 176)	1	ステンレス鋼	
13	TCM1902#SC1	カバー	￥ 1,450(￥ 1,595)	1	合成樹脂	水抜き部用
14	TCM1904#SC1	ルーバー組品	￥ 1,700(￥ 1,870)	1	合成樹脂	ルーバー
15	TCM2032	キャップ	￥ 790(￥ 869)	1		
16	TCM2034	カバー	￥ 1,100(￥ 1,210)	1	合成樹脂	給水ホース部用
18	TCM2049	リモコン組品	￥ 14,900(￥ 16,390)	1	合成樹脂他	リモコン部品
19	TCM2055	ベースプレート一式	￥ 3,200(￥ 3,520)	1	合成樹脂他	ベースプレート＋取付ボルト
26	TCM2079	給水ホース	￥ 4,000(￥ 4,400)	1	ステンレス鋼他	
28	TCM5808#SC1	便ふた組品（エロンゲート）	￥ 8,100(￥ 8,910)	1	合成樹脂他	