品番	TCF4833R#NW1	品名	ウォシュレットアプリコット	1 / 2

必ず補修品リストで発注品番(色番、メッキ種別など含む）、数量をご確認ください。
ただし、タンク、便器などの補修品は発注品番に色番を付加してご発注ください。図中の番号は図番になります。

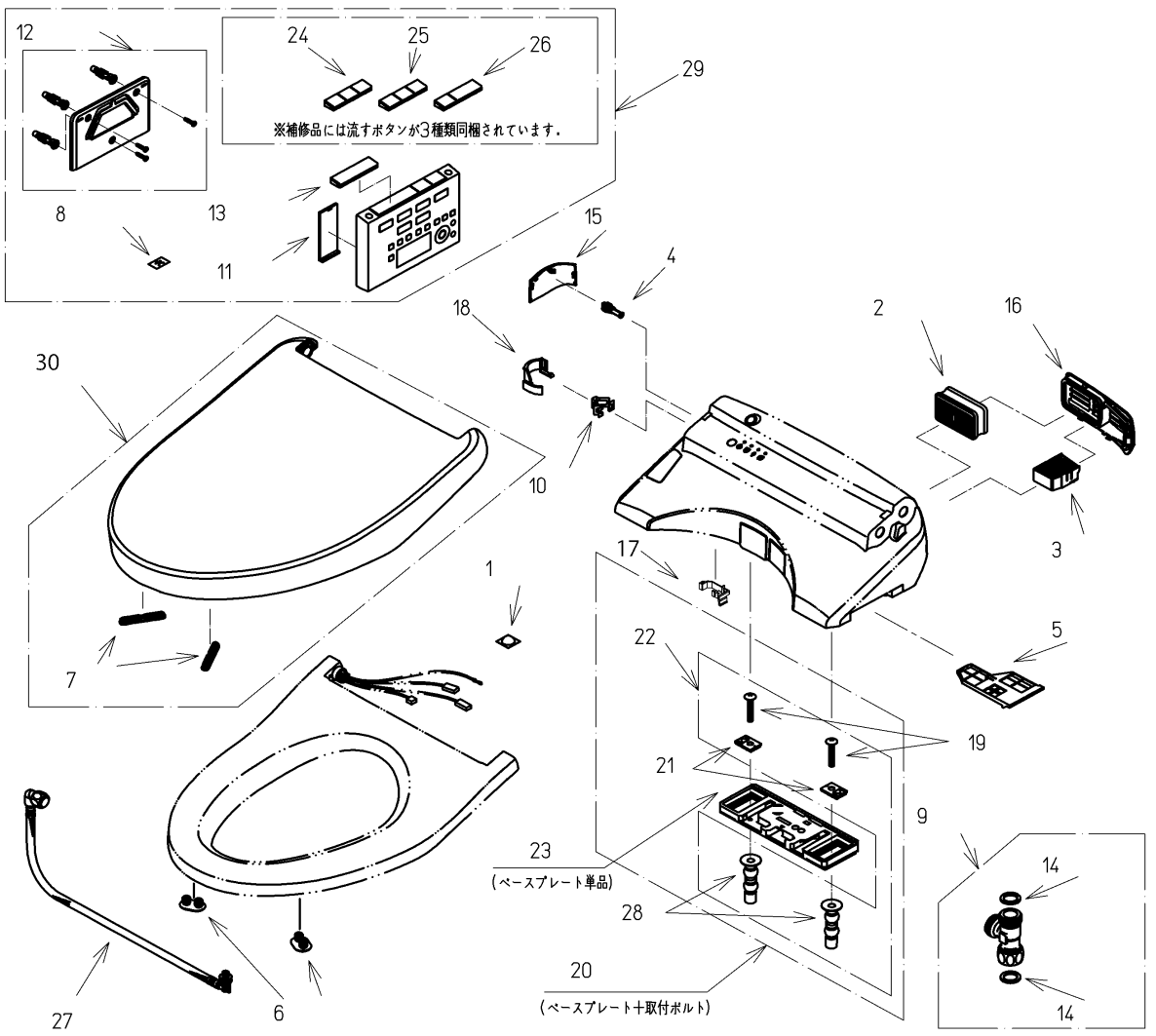

お願い；掲載していない補修部品のお取替えが発生した際はＴＯＴＯメンテナンス（株）へ修理・点検をご依頼下さい。
フリーダイアル　　０１２０－１０１０－０５

2024年08月01日

品番	TCF4833R#NW1	品名	ウォシュレットアプリコット	2 / 2

■特記事項(1/1)
・補修部品を発注する際は「発注品番」に記載している品番で発注ください。
・分解図、補修品リストは最新のものをお使いください。
【補修品リスト】　注1：発注品番の数量1個当たりの価格です。

図番	発注品番	品名	希望小売価格(税込価格)注1	数量	材料	備考
01	TCA301	クッション	￥310(￥341)	1	合成樹脂他	
02	TCM1788	脱臭カートリッジ	￥1,900(￥2,090)	1	合成樹脂他	
03	TCM1789RR	においきれいカートリッジ	￥3,950(￥4,345)	1	合成樹脂他	
04	TCM1790	給水フィルター付水抜栓	￥2,400(￥2,640)	1	合成樹脂他	
05	TCM1791#NW1	脱臭フィルター	￥810(￥891)	1	合成樹脂	
06	TCM1792R	便座クッション	￥160(￥176)	2	合成ゴム	
07	TCM1794	便ふたクッション	￥630(￥693)	2	合成ゴム	
08	TCM1796	ラベル	￥45(￥50)	1	合成樹脂	
09	TCM1804	分岐金具	￥2,100(￥2,310)	1	黄銅他	
10	TCM1808	クイックファスナ	￥160(￥176)	1	ステンレス鋼	
11	TCM1825	電池ふた	￥1,650(￥1,815)	1	合成樹脂	
12	TCM1848	ハンガ組品	￥1,400(￥1,540)	1	合成樹脂他	
13	TCM1849	キートップ組品	￥540(￥594)	1	合成樹脂	リモコン部品
14	TCM1881	パッキン	￥160(￥176)	2	ノンアスベストジョイントシート	
15	TCM1902#NW1	カバー	￥1,450(￥1,595)	1	合成樹脂	水抜き部用
16	TCM1904#NW1	ルーバー組品	￥1,700(￥1,870)	1	合成樹脂	ルーバー
17	TCM2032	キャップ	￥790(￥869)	1		
18	TCM2034	カバー	￥1,100(￥1,210)	1	合成樹脂	給水ホース部用
19	TCM2037	十字穴付トラス小ねじ	￥160(￥176)	2	ステンレス鋼	
20	TCM2055	ベースプレート一式	￥3,200(￥3,520)	1	合成樹脂他	ベースプレート＋取付ボルト
21	TCM2056	固定板	￥370(￥407)	2	合成樹脂	
22	TCM2057	取付ボルト組品	￥2,650(￥2,915)	1	ステンレス鋼他	
23	TCM2058	ベースプレート組品	￥2,400(￥2,640)	1	合成樹脂他	ベースプレート単品
24	TCM2076	流すボタン組品	￥770(￥847)	1	合成樹脂	便器洗浄用交換部品 流す大/小/eco小
25	TCM2077	流すボタン組品	￥770(￥847)	1	合成樹脂	便器洗浄用交換部品 流す大/小
26	TCM2078	流すボタン組品	￥770(￥847)	1	合成樹脂	便器洗浄用交換部品 流す大
27	TCM2079	給水ホース	￥4,000(￥4,400)	1	ステンレス鋼他	
28	TCM2093	ゴムブッシュ	￥370(￥407)	2	合成ゴム他	
29	TCM5695	リモコン組品	￥15,300(￥16,830)	1	合成樹脂他	リモコン部品
30	TCM5806#NW1	便ふた組品（エロンゲート）	￥8,100(￥8,910)	1	合成樹脂他	