品番	TCF6552#NW1	品名	ウォシュレットS	1 / 2

必ず補修品リストで発注品番(色番、メッキ種別など含む）、数量をご確認ください。
ただし、タンク、便器などの補修品は発注品番に色番を付加してご発注ください。図中の番号は図番になります。

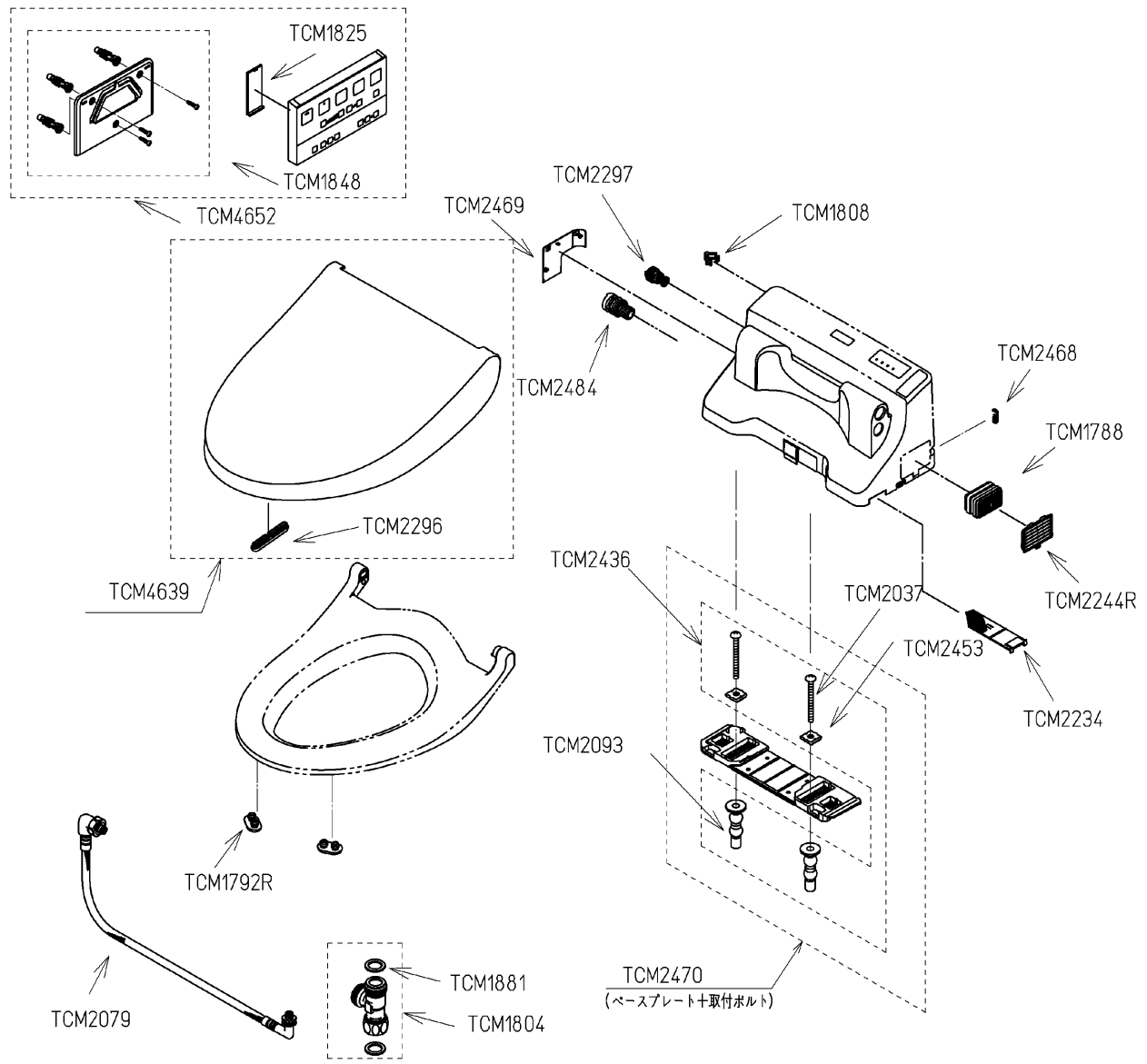

適合便器寸法

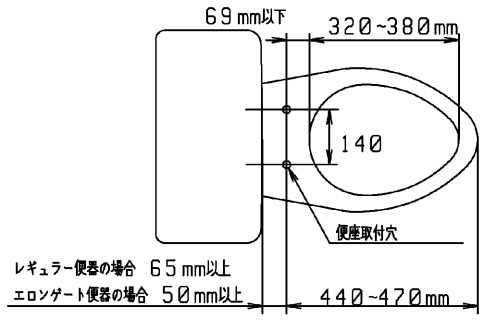

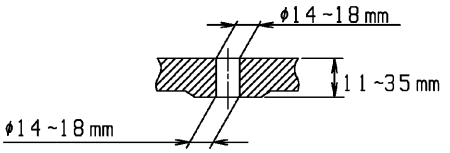

便座取付穴断面

お願い：掲載していない補修部品のお取替えが発生した際はＴＯＴＯメンテナンス（株）へ修理・点検をご依頼下さい。
フリーダイアル　　0120-1010-05

2024年08月01日

■特記事項(1/1)
・補修部品を発注する際は「発注品番」に記載している品番で発注ください。
・分解図、補修品リストは最新のものをお使いください。
【補修品リスト】　注1：発注品番の数量1個当たりの価格です。

図番	発注品番	品名	希望小売価格(税込価格)注1	数量	材料	備考
TCM1788	TCM1788	脱臭カートリッジ	￥1,900(￥2,090)	1	合成樹脂他	
TCM1792R	TCM1792R	便座クッション	￥160(￥176)	2	合成ゴム	
TCM1804	TCM1804	分岐金具	￥2,100(￥2,310)	1	黄銅他	
TCM1808	TCM1808	クイックファスナ	￥160(￥176)	1	ステンレス鋼	
TCM1825	TCM1825	電池ふた	￥1,650(￥1,815)	1	合成樹脂	
TCM1848	TCM1848	ハンガ組品	￥1,400(￥1,540)	1	合成樹脂他	
TCM1881	TCM1881	パッキン	￥160(￥176)	2	ノンアスベストジョイントシート	
TCM2037	TCM2037	十字穴付トラス小ねじ	￥160(￥176)	2	ステンレス鋼	
TCM2079	TCM2079	給水ホース	￥4,000(￥4,400)	1	ステンレス鋼他	
TCM2093	TCM2093	ゴムブッシュ	￥370(￥407)	2	合成ゴム他	
TCM2234	TCM2234	脱臭フィルター	￥300(￥330)	1	合成樹脂	
TCM2244R	TCM2244R	ルーバー組品	￥210(￥231)	1	合成樹脂	
TCM2296	TCM2296	便ふたクッション	￥160(￥176)	1	合成ゴム	
TCM2297	TCM2297	給水フィルター付水抜栓	￥380(￥418)	1	合成樹脂他	
TCM2436	TCM2436	取付ボルト組品	￥800(￥880)	1	ステンレス鋼他	
TCM2453	TCM2453	固定板	￥160(￥176)	2	合成樹脂	
TCM2468	TCM2468	キャップ	￥160(￥176)	1	合成樹脂	
TCM2469	TCM2469#NW1	カバー	￥160(￥176)	1	合成樹脂	
TCM2470	TCM2470	ベースプレート組品	￥980(￥1,078)	1	合成樹脂他	
TCM2484	TCM2484	ドレンプラグ組品	￥160(￥176)	1	合成樹脂他	給水フィルター付水抜栓
TCM4639	TCM4639#NW1	便ふた組品（E/R兼用）	￥5,950(￥6,545)	1	合成樹脂	
TCM4652	TCM4652	リモコン組品	￥6,200(￥6,820)	1	合成樹脂他	