品番	TCF712#SR2	品名	洗浄脱臭暖房便座	1 / 2

必ず補修品リストで発注品番(色番、メッキ種別など含む）、数量をご確認ください。
ただし、タンク、便器などの補修品は発注品番に色番を付加してご発注ください。図中の番号は図番になります。

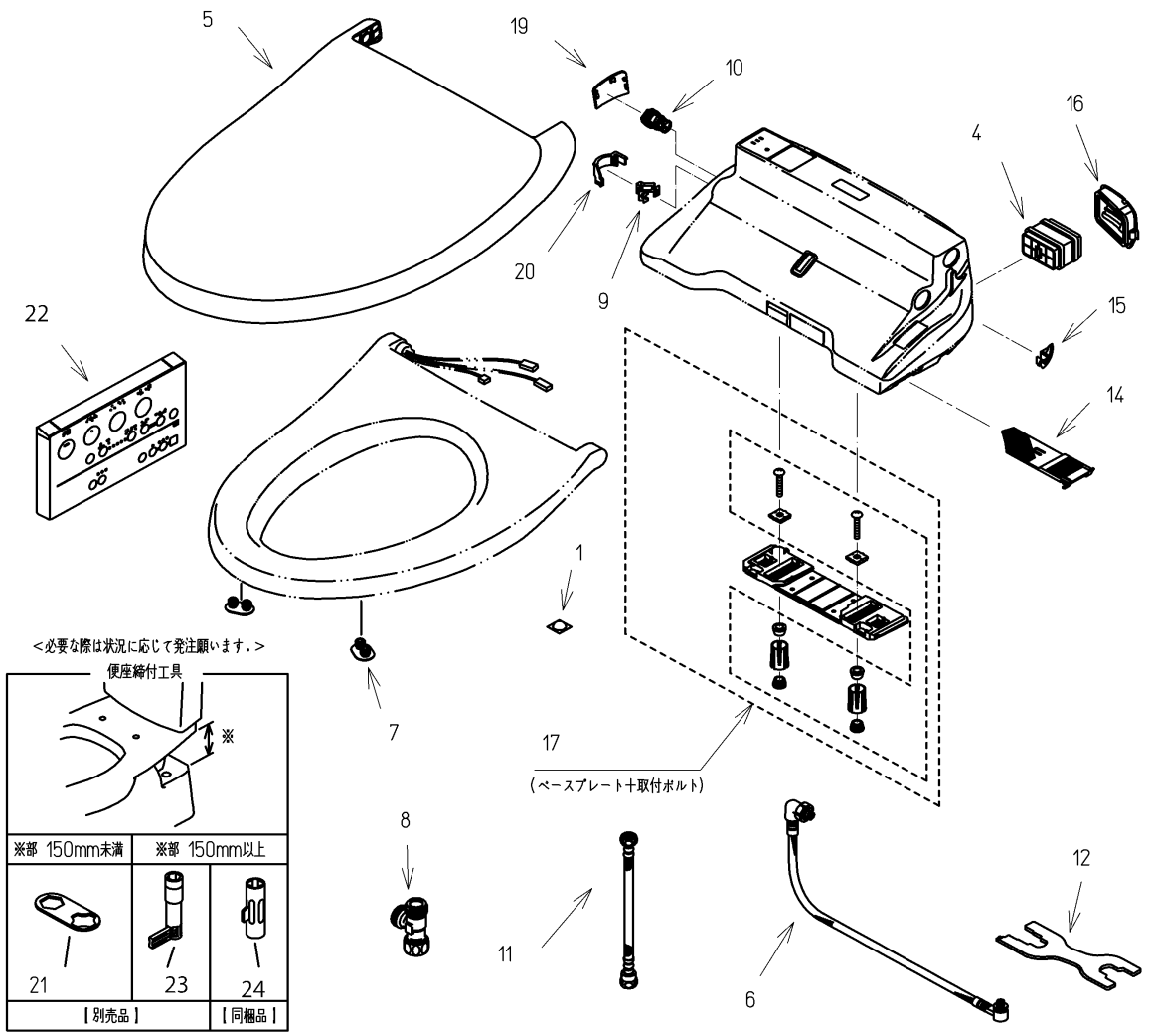

お願い；掲載していない補修部品のお取替えが発生した際はＴＯＴＯメンテナンス（株）へ修理・点検をご依頼下さい.
フリーダイアル　　0120−1010−05

2024年08月01日

品番	TCF712#SR2	品名	洗浄脱臭暖房便座	2 / 2

■特記事項(1/1)
・補修部品を発注する際は「発注品番」に記載している品番で発注ください。
・分解図、補修品リストは最新のものをお使いください。
【補修品リスト】　注1：発注品番の数量1個当たりの価格です。

図番	発注品番	品名	希望小売価格(税込価格)注1	数量	材料	備考
01	TCA301	クッション	￥310(￥341)	1	合成樹脂他	
04	TCA83-9S	触媒組品	￥1,650(￥1,815)	1	合成樹脂他	脱臭カートリッジ
05	TCM1236-2RN#SR2	便ふた組品（エロンゲート）	￥5,800(￥6,380)	1	合成樹脂	
06	TCM1490	フレキシブルホース	￥5,000(￥5,500)	1	ステンレス鋼他	
07	TCM1792R	便座クッション	￥160(￥176)	2	合成ゴム	
08	TCM1804	分岐金具	￥2,100(￥2,310)	1	黄銅他	
09	TCM1808	クイックファスナ	￥160(￥176)	1	ステンレス鋼	
10	TCM2214	給水フィルター付水抜栓	￥870(￥957)	1	合成樹脂他	
11	TCM2423	給水ホース	￥2,250(￥2,475)	1	ステンレス鋼他	ロータンク用
12	TCM2433	工具	￥220(￥242)	1	鋼	
25	TCM2527	便座締付工具	￥160(￥176)	1	合成樹脂	
14	TCM2540	フィルタ	￥160(￥176)	1	合成樹脂他	
15	TCM2559	キャップ	￥160(￥176)	1	合成樹脂	
16	TCM2560	ルーバー組品	￥160(￥176)	1	合成樹脂	
17	TCM2807	ベースプレート組品	￥1,450(￥1,595)	1	合成樹脂他	ベースプレート＋取付ボルト
19	TCM2876#SR2	カバー	￥200(￥220)	1	合成樹脂	水抜き部用
20	TCM2892	カバー	￥200(￥220)	1	合成樹脂	給水ホース部用
21	TCM3231	工具（締付用）	￥260(￥286)	1	ステンレス鋼	別売品です。製品には同梱していません。
22	TCM829-2S	リモコン組品	￥5,950(￥6,545)	1	合成樹脂他	
23	TCZ2	便座締付工具	￥890(￥979)	1	合成樹脂	別売品です。製品には同梱していません。
24	TCZ3Y	便座締付工具組品	￥1,150(￥1,265)	1	合成樹脂	