品番	TCF9314L#SC1	品名	ウォシュレット一体形便器（機能部）	1 / 2

必ず補修品リストで発注品番(色番､メッキ種別など含む）、数量をご確認ください。
ただし､タンク､便器などの補修品は発注品番に色番を付加してご発注ください。図中の番号は図番になります。

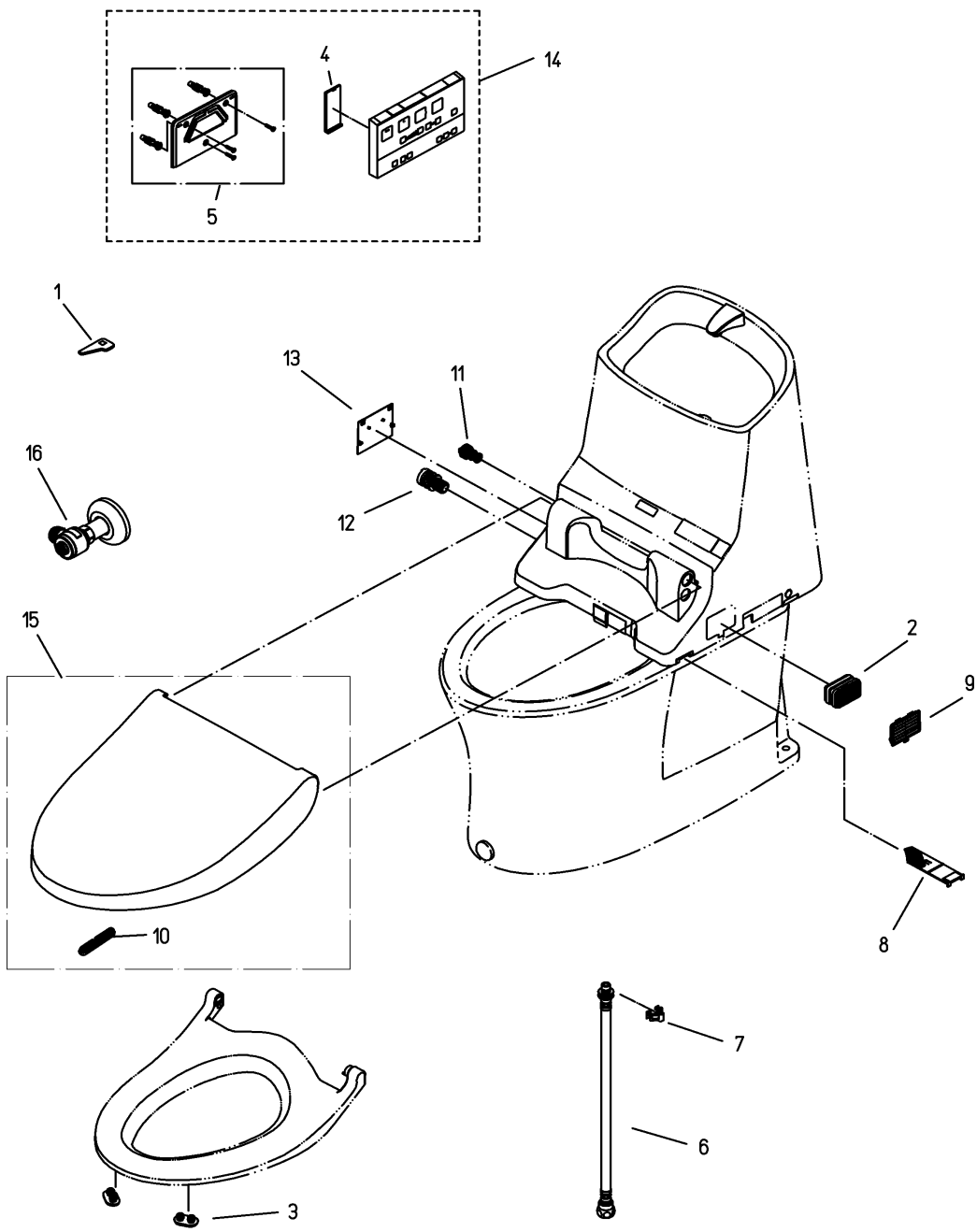

お願い；掲載していない補修部品のお取替えが発生した際はＴＯＴＯメンテナンス（株）へ修理・点検をご依頼下さい．
フリーダイアル　　0120−1010−05

2026年09月13日

■特記事項(1/1)
・補修部品を発注する際は「発注品番」に記載している品番で発注ください。
・分解図、補修品リストは最新のものをお使いください。

【補修品リスト】　注1：発注品番の数量1個当たりの価格です。

図番	発注品番	品名	希望小売価格(税込価格)注1	数量	材料	備考
01	TCA368	開閉工具	¥ 230(¥ 253)	1	ステンレス鋼	
02	TCM1788	脱臭カートリッジ	¥ 2,050(¥ 2,255)	1	合成樹脂他	
03	TCM1792R	便座クッション	¥ 170(¥ 187)	2	合成ゴム	
04	TCM1825	電池ふた	¥ 1,800(¥ 1,980)	1	合成樹脂	
05	TCM1848	ハンガ組品	¥ 1,500(¥ 1,650)	1	合成樹脂他	
06	TCM2186	フレキシブルホース	¥ 2,700(¥ 2,970)	1	ステンレス鋼他	
07	TCM2187	クイックファスナ	¥ 170(¥ 187)	1	ステンレス鋼	
08	TCM2234	フィルタ	¥ 320(¥ 352)	1	合成樹脂	
09	TCM2244R	ルーバー組品	¥ 230(¥ 253)	1	合成樹脂	
10	TCM2296	クッション	¥ 170(¥ 187)	1	合成ゴム	
11	TCM2297	ストレーナ組品	¥ 410(¥ 451)	1	合成樹脂他	給水フィルター付水抜栓
12	TCM2484	ドレンプラグ組品	¥ 170(¥ 187)	1	合成樹脂他	水抜きプラグ
13	TCM2564#SC1	カバー	¥ 170(¥ 187)	1	合成樹脂	
14	TCM4323	リモコン組品	¥ 7,000(¥ 7,700)	1	合成樹脂他	
15	TCM4361R#SC1	便ふた組品（E/R兼用）	¥ 6,600(¥ 7,260)	1	合成樹脂他	
16	TCM4470	止水栓	¥ 4,600(¥ 5,060)	1	黄銅他	