品番	TEB 1RX	品名	台付サーモ13（埋込・タイマ）（浴室）	1 / 2

必ず補修品リストで発注品番(色番、メッキ種別など含む）、数量をご確認ください。
ただし、タンク、便器などの補修品は発注品番に色番を付加してご発注ください。図中の番号は図番になります。

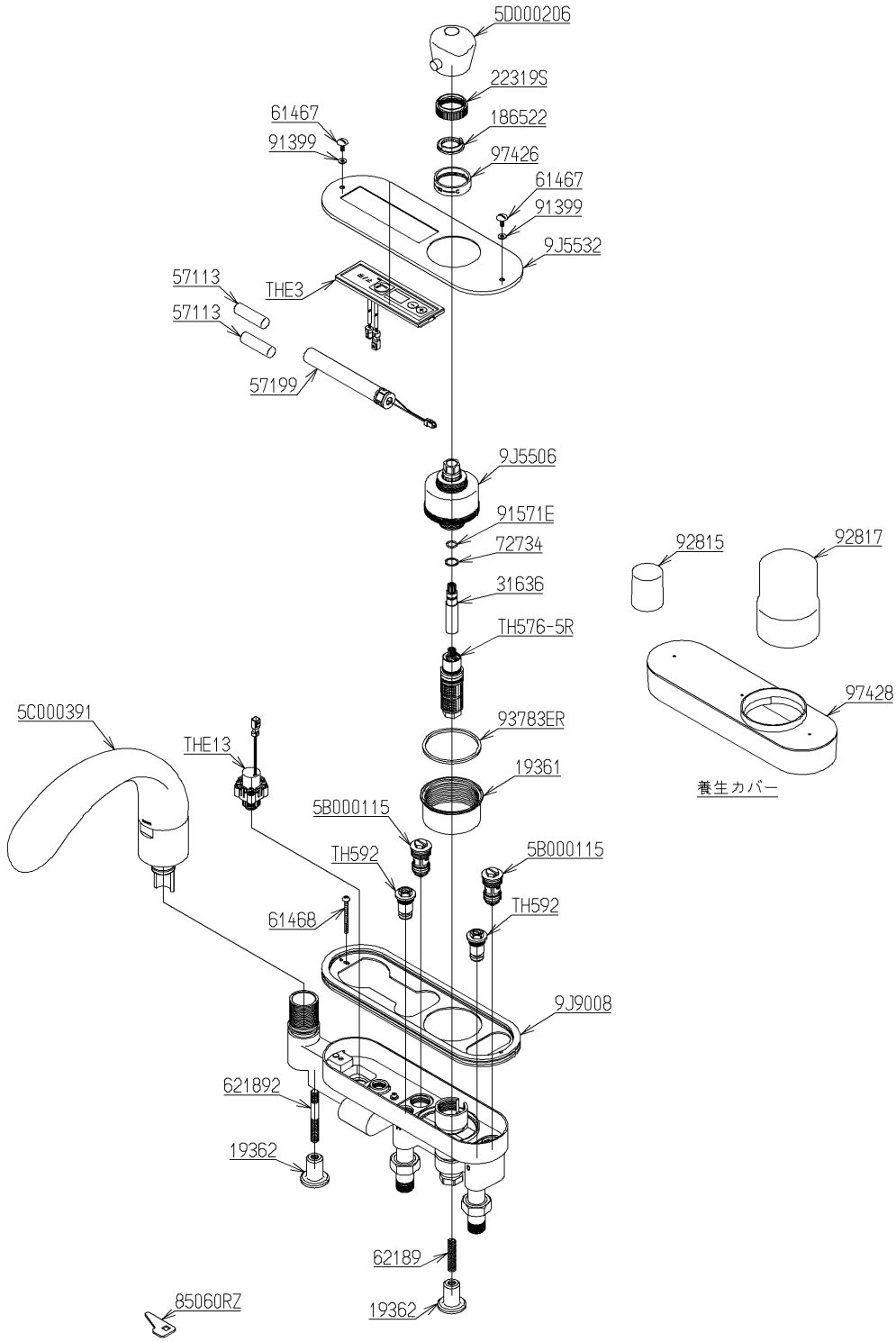

メンテナンス〔補修〕時に交換可能なパーツを記載しております。
図番が記載されていないパーツは、品質および互換性を考慮し、
補修品として設定しておりません。

2024年08月01日

品番	TEB 1RX	品名	台付サーモ13（埋込・タイマ）（浴室）	2 / 2

■特記事項(1/1)
・分解図、補修品リスト、互換性注意情報は最新のものをお使いください。
・発注品番の希望小売価格は予告なく変更する場合がありますので、最新の補修品リストをご確認ください。
・発注品番欄に　非補修品　と表示のものは、原則として定期的な補修は不要です。要望される場合は製品交換をご検討願います。
・分解図中に専用工具の記載がある場合でも、補修品リストに専用工具の記載のない場合は別売品です。
・補修品は、外観形状・色調が異なる場合がございます。
・図番は分解図中に記載の番号です。 補修品を発注する際は「発注品番」に記載の品番でご発注ください。
・分解図中に図番があり補修品リストに図番・発注品番の記載のない補修品は、最寄りの取付店・販売店へご依頼してください。

【補修品リスト】　注1：発注品番の数量1個当たりの価格です。

図番	発注品番	品名	希望小売価格(税込価格)注1	数量	材料	備考
TH576-5R	TH576-5R	温度調節ユニット	¥ 10,600(¥ 11,660)	1		
TH592	TH592	バルブ部	¥ 3,300(¥ 3,630)	2		
THE3	THE 3	コントローラ部	¥ 54,700(¥ 60,170)	1		
THE13	THE13	電磁弁部	¥ 14,000(¥ 15,400)	1		
92815	廃番	養生カバー	廃番	1	合成樹脂	
92817	廃番	養生カバー	廃番	1	合成樹脂	
97428	非補修品	養生カバー	非補修品	1	合成樹脂	
5B000115	TH 5B0115	逆止弁部	¥ 4,750(¥ 5,225)	2		
5C000391	TH 5C0391	スパウト部	¥ 54,400(¥ 59,840)	1		
5D000206	TH 5D0206	ハンドル部	¥ 17,700(¥ 19,470)	1		
9J5506	TH 5J0194	カバー部	¥ 19,700(¥ 21,670)	1		
9J5532	TH 5J0208	カバー部	¥ 21,800(¥ 23,980)	1		
9J9008	TH 5J0213	ベースプレート	¥ 19,300(¥ 21,230)	1		
186522	TH186522	ストッパー	¥ 2,850(¥ 3,135)	1	黄銅	
19361	TH19361	プレート押え	¥ 10,300(¥ 11,330)	1	黄銅	
22319S	TH22319S	袋ナット36	¥ 450(¥ 495)	1	黄銅	
31636	TH31636	スピンドル	¥ 5,300(¥ 5,830)	1	黄銅	
57113	TH57113	乾電池	¥ 540(¥ 594)	2	一般電気部材	
57199	TH57199	乾電池ケース	¥ 10,400(¥ 11,440)	1	合成樹脂 他	
61467	TH61467	取付ねじ	¥ 1,850(¥ 2,035)	2	黄銅	
61468	TH61468	トラス小ねじM4×50	¥ 780(¥ 858)	1	ステンレス鋼 他	
62189	TH62189	ボルト	¥ 330(¥ 363)	1	黄銅	
72734	TH72734	スリップワッシャ	¥ 440(¥ 484)	1	合成樹脂	
85060RZ	TH85060RZ	開閉工具	¥ 170(¥ 187)	1	合成樹脂 他	
91399	TH91399	パッキン	¥ 170(¥ 187)	2	天然ゴム	
91571E	TH91571E	Oリング	¥ 170(¥ 187)	1	合成ゴム	
93783ER	TH93783ER	パッキン	¥ 510(¥ 561)	1	合成ゴム	
97426	TH97426 #G10	インデックス	¥ 4,000(¥ 4,400)	1	合成樹脂	