品番	TEF74AC2RX	品名	自動フラッシュバルブ・VB付右給水大便器洗浄弁25　　(JIS)	1 / 2

必ず補修品リストで発注品番(色番、メッキ種別など含む)、数量をご確認ください。
ただし、タンク、便器などの補修品は発注品番に色番を付加してご発注ください。図中の番号は図番になります。

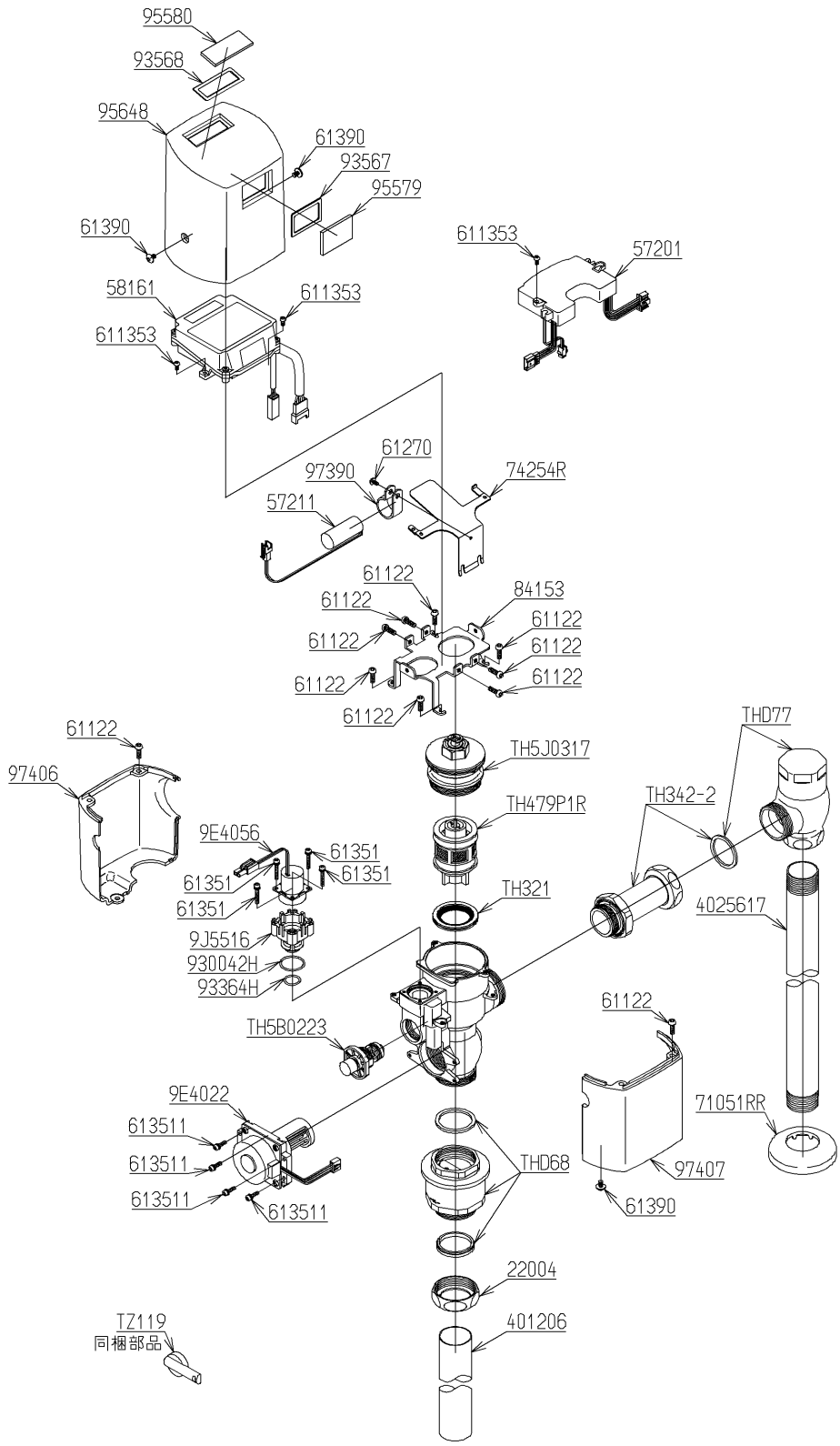

2024年08月01日

品番	TEF74AC2RX	品名	自動フラッシュバルブ・VB付右給水大便器洗浄弁25　　(JIS)	2 / 2

■特記事項(1/1)
・分解図、補修品リスト、互換性注意情報は最新のものをお使いください。
・発注品番の希望小売価格は予告なく変更する場合がありますので、最新の補修品リストをご確認ください。
・発注品番欄に　非補修品　と表示のものは、原則として定期的な補修は不要です。要望される場合は製品交換をご検討願います。
・分解図中に専用工具の記載がある場合でも、補修品リストに専用工具の記載のない場合は別売品です。
・補修品は、外観形状・色調が異なる場合がございます。
・図番は分解図中に記載の番号です。 補修品を発注する際は「発注品番」に記載の品番でご発注ください。
・分解図中に図番があり補修品リストに図番・発注品番の記載のない補修品は、最寄りの取付店・販売店へご依頼してください。

【補修品リスト】　注1：発注品番の数量1個当たりの価格です。

図番	発注品番	品名	希望小売価格(税込価格)注1	数量	材料	備考
TH5B0223	TH 5B0223	自閉バルブ部	￥ 6,350(￥ 6,985)	1		
TH5J0317	TH 5J0317	ふたユニット	￥ 15,900(￥ 17,490)	1		
TH321	TH321	シートパッキン部	￥ 1,050(￥ 1,155)	1		
TH342-2	TH342-2	連結管	￥ 8,650(￥ 9,515)	1		
TH479P1R	TH479P1R	ピストンバルブ部	￥ 4,800(￥ 5,280)	1		
THD68	THD68A	バキュームブレーカー	￥ 8,050(￥ 8,855)	1		
THD77	THD77	止水栓	￥ 11,900(￥ 13,090)	1		
4025617	廃番	給水管	廃番	1	銅	
9E4022	TH 5E0105	発電ユニット	￥ 30,800(￥ 33,880)	1		
9E4056	TH 5E0115	ラッチングソレノイドバルブ	￥ 12,300(￥ 13,530)	1		
9J5516	TH 5J0202	バルブカートリッジユニット	￥ 1,750(￥ 1,925)	1		
22004	TH22004A	袋ナット40	￥ 890(￥ 979)	1	銅合金	
401206	TH401206	排水管	￥ 2,300(￥ 2,530)	1	黄銅	
57201	TH57201	電源部	￥ 37,300(￥ 41,030)	1	一般電気部材	
57211	TH57211	乾電池	￥ 4,250(￥ 4,675)	1	一般電気部材	
58161	TH58161	光電センサー	￥ 88,400(￥ 97,240)	1	一般電気部材	
61122	TH61122	なべ小ねじM4×12	￥ 170(￥ 187)	10	ステンレス鋼	
611353	TH611353	なべ小ねじM3×6	￥ 170(￥ 187)	3	ステンレス	
61270	TH61270	トラス小ねじM3×6	￥ 170(￥ 187)	1	ステンレス鋼	
61351	TH61351	座金付なべ小ねじM3×20	￥ 170(￥ 187)	4	ステンレス	
613511	TH613511	座金付なべ小ねじM3X12	￥ 230(￥ 253)	4	ステンレス鋼	
61390	TH61390	トラス小ねじM4×6	￥ 170(￥ 187)	3	ステンレス鋼	
71051RR	TH71051RR	カバー	￥ 770(￥ 847)	1	ステンレス	
74254R	TH74254R	取付板	￥ 4,250(￥ 4,675)	1	ステンレス鋼	
930042H	TH930042H	Oリング	￥ 210(￥ 231)	1	ゴム	
93364H	TH93364H	Oリング	￥ 170(￥ 187)	1	ゴム	
93567	TH93567	パッキン	￥ 340(￥ 374)	1	合成樹脂 他	
93568	TH93568	パッキン	￥ 340(￥ 374)	1	合成樹脂 他	
95579	TH95579	ガラス	￥ 830(￥ 913)	1	ガラス	
95580	TH95580	ガラス	￥ 690(￥ 759)	1	ガラス	
95648	TH95648 #CS1	カバー	￥ 21,700(￥ 23,870)	1	合成樹脂	
97390	TH97390	クランプ	￥ 730(￥ 803)	1	合成樹脂	
TZ119	TZ119	掃除用磁石	￥ 640(￥ 704)	1		