品番	TEL121AX	品名	自動水栓	1 / 2

必ず補修品リストで発注品番(色番、メッキ種別など含む)、数量をご確認ください。
ただし、タンク、便器などの補修品は発注品番に色番を付加してご発注ください。図中の番号は図番になります。

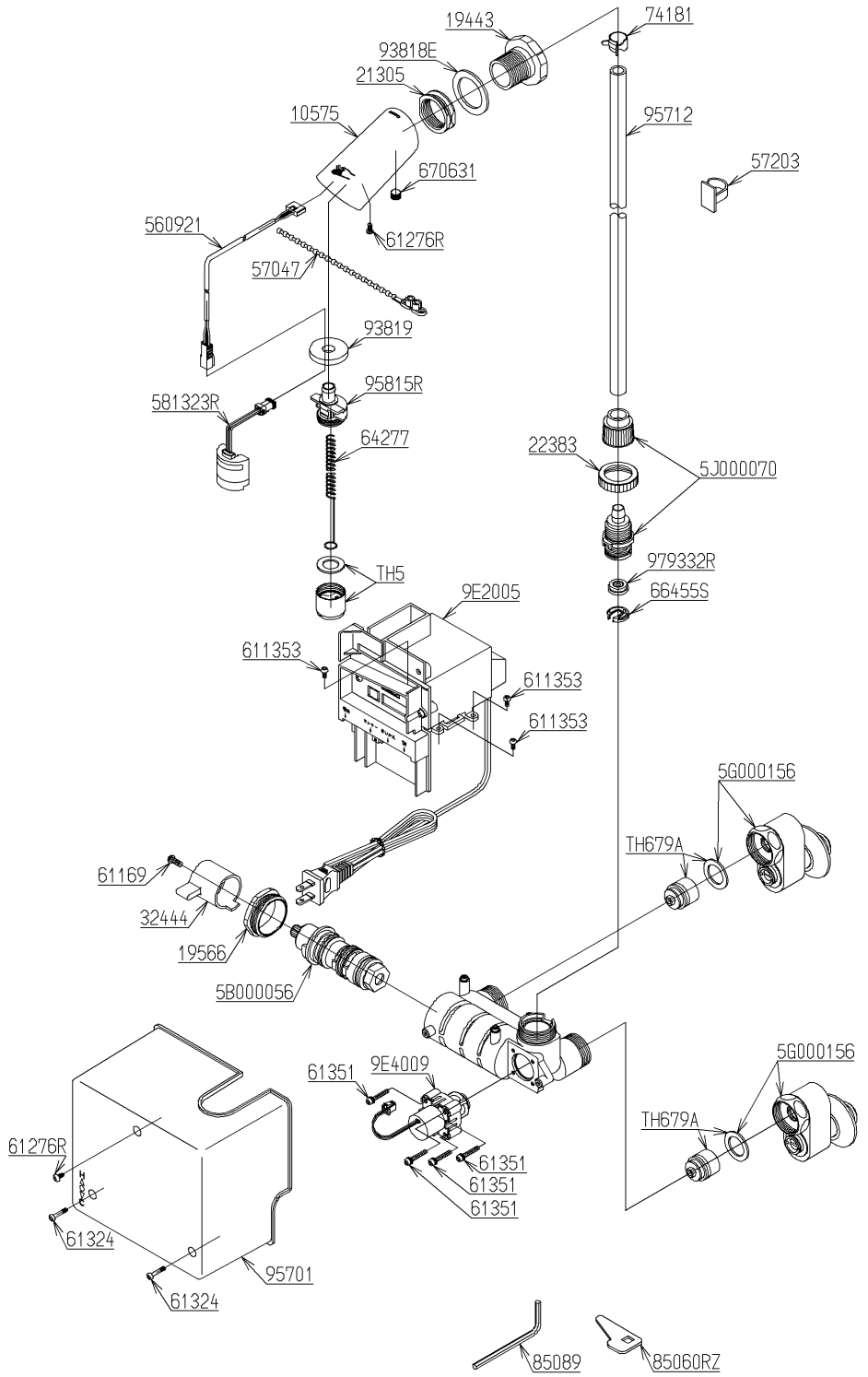

2024年08月01日

品番	TEL121AX	品名	自動水栓	2 / 2

■特記事項(1/1)
・分解図、補修品リスト、互換性注意情報は最新のものをお使いください。
・発注品番の希望小売価格は予告なく変更する場合がありますので、最新の補修品リストをご確認ください。
・発注品番欄に　非補修品　と表示のものは、原則として定期的な補修は不要です。要望される場合は製品交換をご検討願います。
・分解図中に専用工具の記載がある場合でも、補修品リストに専用工具の記載のない場合は別売品です。
・補修品は、外観形状・色調が異なる場合がございます。
・図番は分解図中に記載の番号です。 補修品を発注する際は「発注品番」に記載の品番でご発注ください。
・分解図中に図番があり補修品リストに図番・発注品番の記載のない補修品は、最寄りの取付店・販売店へご依頼してください。

【補修品リスト】　注1：発注品番の数量1個当たりの価格です。

図番	発注品番	品名	希望小売価格(税込価格)注1	数量	材料	備考
TH5	TH 5	泡まつキャップ	￥1,200(￥1,320)	1		
5B000056	TH 5B0056	温度調節ユニット	￥14,700(￥16,170)	1		
9E2005	TH 5E0064	コントローラ部	￥38,800(￥42,680)	1		
9E4009	TH 5E0098	駆動部	￥10,000(￥11,000)	1		
5G000156	TH 5G0156	水栓取付脚	￥10,400(￥11,440)	2		
5J000070	TH 5J0070 #NG2	継手ユニット	￥1,050(￥1,155)	1		
19443	TH19443R	台座	￥1,650(￥1,815)	1		
19566	TH19566	バルブ押え	￥2,200(￥2,420)	1		
21305	TH21305	ナット	￥1,000(￥1,100)	1		
22383	TH22383	袋ナット30	￥210(￥231)	1		
32444	TH32444 #NG2	ハンドル	￥690(￥759)	1		
560921	TH560921	コネクタ付ビニルコード	￥4,200(￥4,620)	1		
57047	TH57047	結束バンド	￥170(￥187)	1		
57203	TH57203	クランプ	￥590(￥649)	1		
581323R	廃番	光電センサー	廃番	1		
611353	TH611353	なべ小ねじM3×6	￥170(￥187)	3		
61169	TH61169	なべタッピンねじ4×10	￥170(￥187)	1		
61276R	TH61276R	なべタッピンねじ3×8	￥170(￥187)	2		
61324	TH61324	なべ小ねじM3×16	￥170(￥187)	2		
61351	TH61351	座金付なべ小ねじM3×20	￥170(￥187)	4		
64277	廃番	コイル	廃番	1		
66455S	TH66455S	止め輪	￥170(￥187)	1		
670631	TH670631	止めねじM8×8	￥170(￥187)	1		
TH679A	TH679A	逆止弁部	￥1,050(￥1,155)	2		
74181	TH74181	ホースクランプ	￥170(￥187)	1		
85060RZ	TH85060RZ	開閉工具	￥170(￥187)	1		
85089	TH85089	六角棒スパナ4	￥270(￥297)	1		
93818E	TH93818E	パッキン	￥570(￥627)	1		
93819	TH93819	パッキン	￥460(￥506)	1		
95701	TH95701 #NG2	カバー	￥2,300(￥2,530)	1		
95712	TH95712	ホース	￥800(￥880)	1		
95815R	TH95815R	吐水継手	￥4,350(￥4,785)	1		
979332R	TH979332R	定流量弁	￥940(￥1,034)	1		
10575	非補修品		非補修品	1	黄銅	