| 品番 | TEN84GH | 品名 | 台付自動水栓 | 1 / 2 |
|---|---|---|---|---|

必ず補修品リストで発注品番(色番、メッキ種別など含む）、数量をご確認ください。
ただし、タンク、便器などの補修品は発注品番に色番を付加してご発注ください。図中の番号は図番になります。

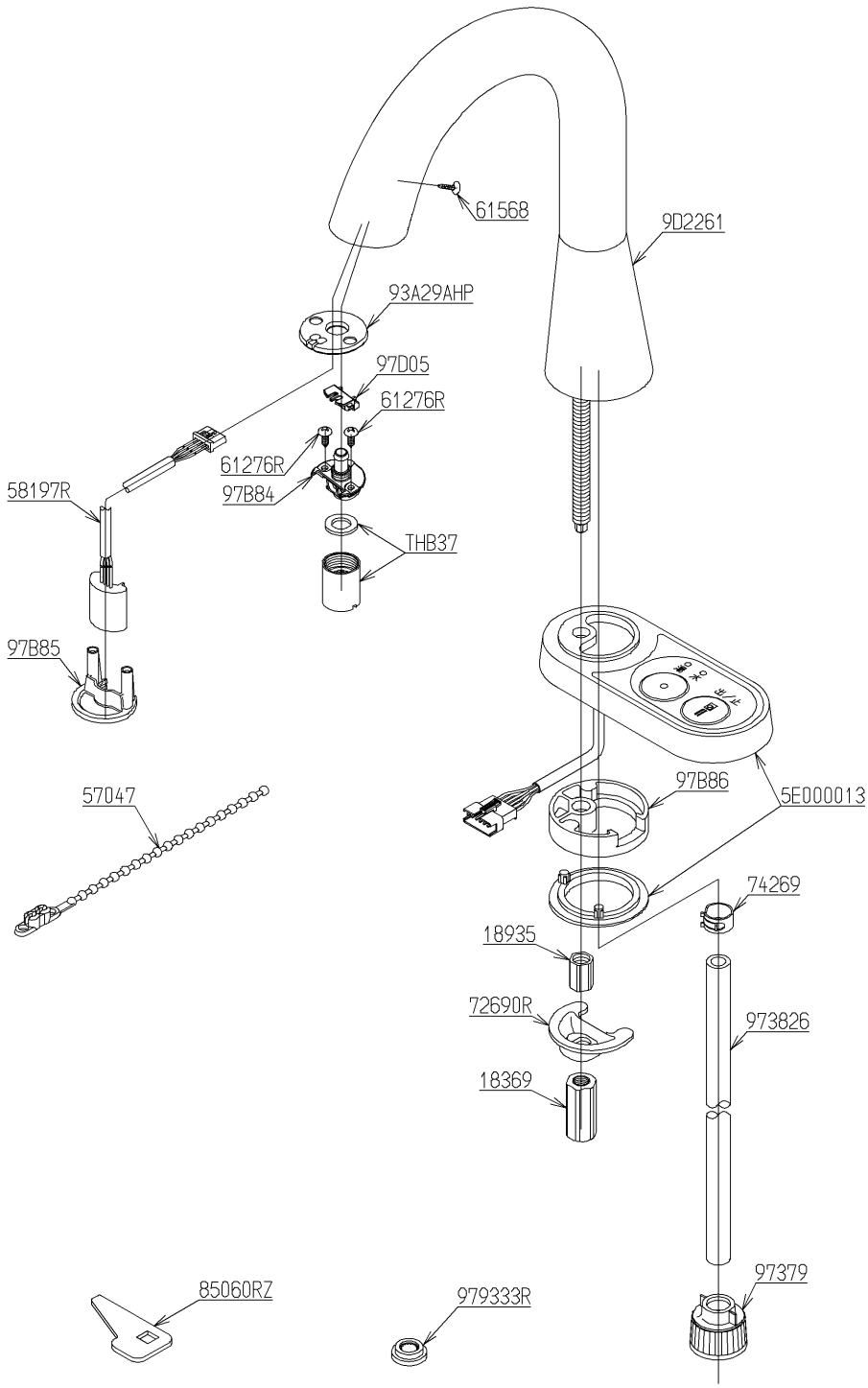


2024年08月01日

■特記事項(1/1)
・分解図、補修品リスト、互換性注意情報は最新のものをお使いください。
・発注品番の希望小売価格は予告なく変更する場合がありますので、最新の補修品リストをご確認ください。
・発注品番欄に　非補修品　と表示のものは、原則として定期的な補修は不要です。要望される場合は製品交換をご検討願います。
・分解図中に専用工具の記載がある場合でも、補修品リストに専用工具の記載のない場合は別売品です。
・補修品は、外観形状・色調が異なる場合がございます。
・図番は分解図中に記載の番号です。 補修品を発注する際は「発注品番」に記載の品番でご発注ください。
・分解図中に図番があり補修品リストに図番・発注品番の記載のない補修品は、最寄りの取付店・販売店へご依頼してください。

【補修品リスト】　注1：発注品番の数量1個当たりの価格です。

| 図番 | 発注品番 | 品名 | 希望小売価格(税込価格)注1 | 数量 | 材料 | 備考 |
|---|---|---|---|---|---|---|
| THB37 | THB37 | 泡まつキャップ | ￥ 2,200(￥ 2,420) | 1 | | |
| 5E000013 | TH 5E0013 | スイッチユニット | ￥ 23,400(￥ 25,740) | 1 | | |
| 97B84 | TH 97B84 | 吐水継手 | ￥ 1,600(￥ 1,760) | 1 | 合成樹脂 | |
| 97B85 | TH 97B85 | カバー | ￥ 1,250(￥ 1,375) | 1 | 合成樹脂 | |
| 97B86 | TH 97B86 | スペーサー | ￥ 1,350(￥ 1,485) | 1 | 合成樹脂 | |
| 18369 | TH18369 | 締付金具 | ￥ 430(￥ 473) | 1 | 黄銅 | |
| 18935 | TH18935 | ナット8 | ￥ 1,300(￥ 1,430) | 1 | 黄銅 | |
| 57047 | TH57047 | 結束バンド | ￥ 170(￥ 187) | 1 | 合成樹脂 | |
| 58197R | TH58197RR | 光電センサー | ￥ 21,000(￥ 23,100) | 1 | 合成樹脂 他 | |
| 61276R | TH61276R | なべタッピンねじ3×8 | ￥ 170(￥ 187) | 2 | ステンレス鋼 | |
| 61568 | TH61568 | 皿タッピンねじ3×10 | ￥ 260(￥ 286) | 1 | ステンレス鋼 | |
| 72690R | TH72690R | 取付金具 | ￥ 1,000(￥ 1,100) | 1 | 炭素鋼 他 | |
| 74269 | TH74269 | ホースクランプ | ￥ 210(￥ 231) | 1 | 軟鋼 | |
| 85060RZ | TH85060RZ | 開閉工具 | ￥ 170(￥ 187) | 1 | 合成樹脂 他 | |
| 97379 | TH97379 #NG2 | 袋ナット | ￥ 1,200(￥ 1,320) | 1 | 合成樹脂 | |
| 973826 | TH973826 | ホース | ￥ 1,600(￥ 1,760) | 1 | 合成樹脂 | |
| 979333R | TH979333R | 定流量弁 | ￥ 1,150(￥ 1,265) | 1 | 合成樹脂 他 | |