品番	THE30	品名	電磁弁部	1 / 2

希望小売価格：￥ 21,600(税込価格:￥ 23,760)

必ず補修品リストで発注品番(色番、メッキ種別など含む）、数量をご確認ください。
ただし、タンク、便器などの補修品は発注品番に色番を付加してご発注ください。図中の番号は図番になります。

［分解図］

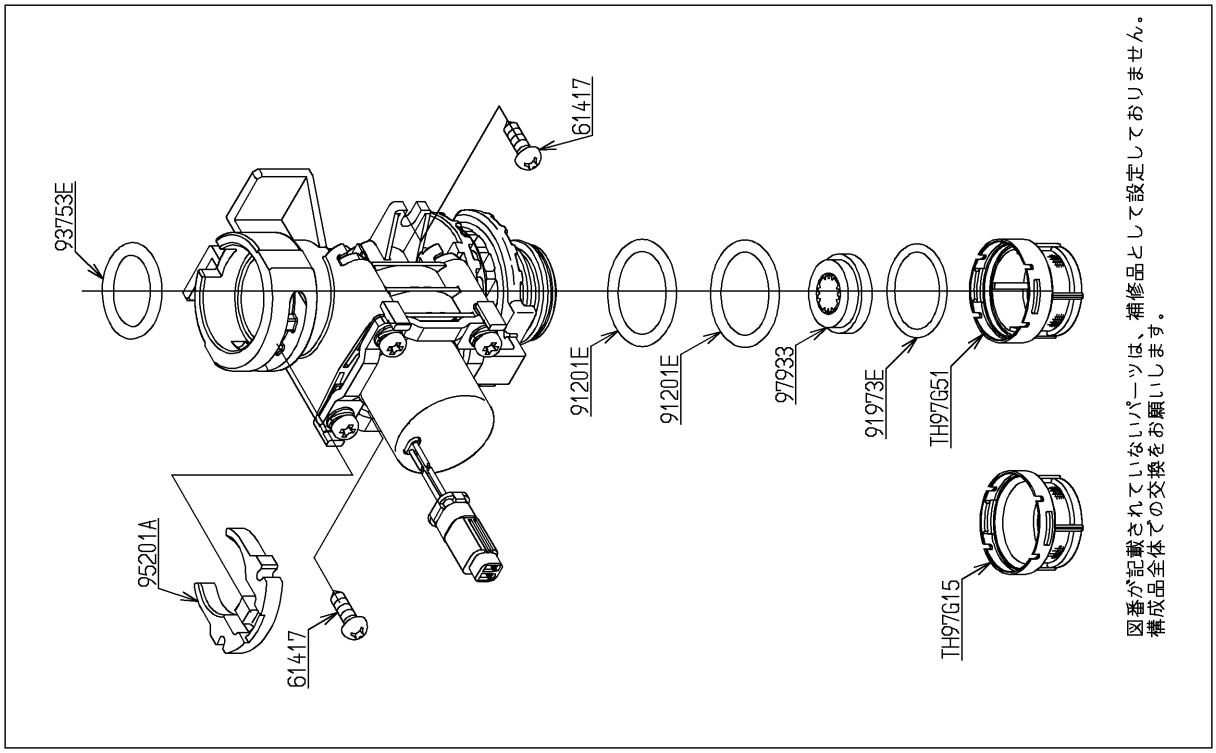

［外観図］

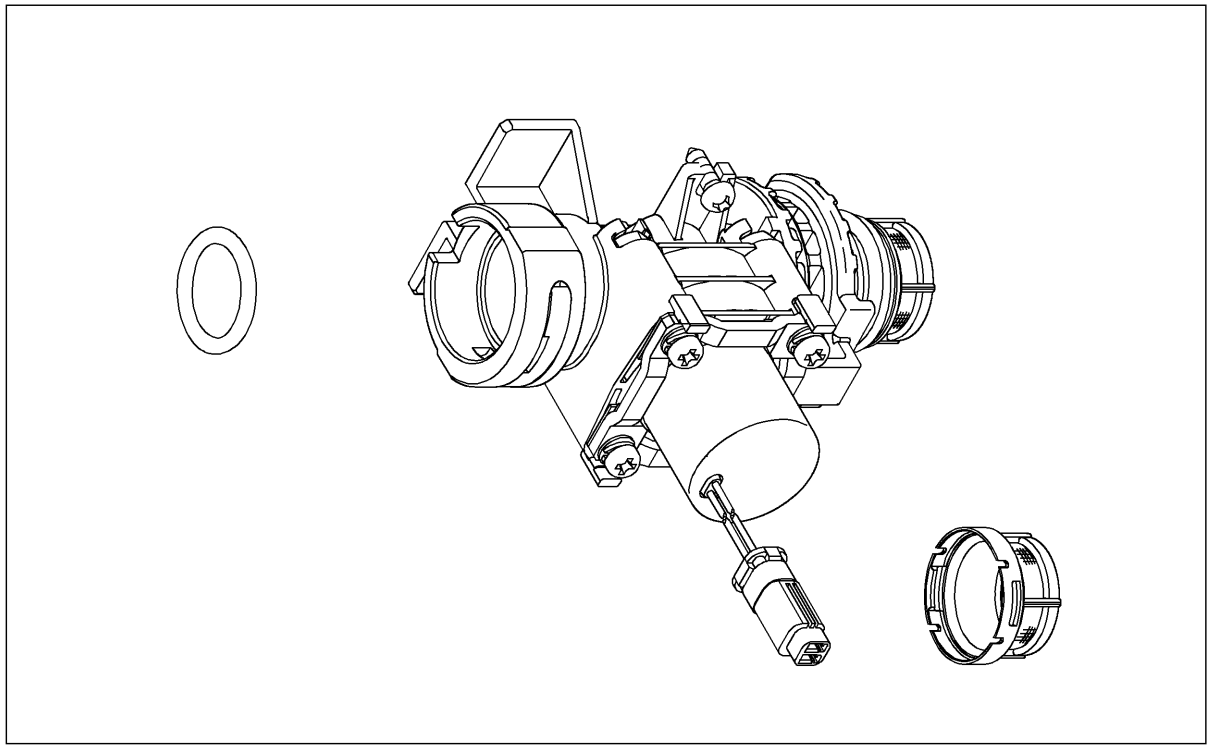

2024年08月01日

■特記事項(1/1)
・分解図、補修品リスト、互換性注意情報は最新のものをお使いください。
・発注品番の希望小売価格は予告なく変更する場合がありますので、最新の補修品リストをご確認ください。
・発注品番欄に　非補修品　と表示のものは、原則として定期的な補修は不要です。要望される場合は製品交換をご検討願います。
・分解図中に専用工具の記載がある場合でも、補修品リストに専用工具の記載のない場合は別売品です。
・補修品は、外観形状・色調が異なる場合がございます。
・図番は分解図中に記載の番号です。 補修品を発注する際は「発注品番」に記載の品番でご発注ください。
・分解図中に図番があり補修品リストに図番・発注品番の記載のない補修品は、最寄りの取付店・販売店へご依頼してください。

【補修品リスト】　注1：発注品番の数量1個当たりの価格です。

図番	発注品番	品名	希望小売価格(税込価格)注1	数量	材料	備考
TH97G15	廃番	フィルター	廃番	1	合成樹脂 他	
TH97G51	TH 97G51	フィルター	￥1,300(￥1,430)	1	合成樹脂 他	
61417	TH61417	なべタッピンねじ3×10	￥170(￥187)	2	炭素鋼	
91201E	TH91201E	Oリング	￥210(￥231)	2	合成ゴム	
91973E	TH91973E	Oリング	￥170(￥187)	1	合成ゴム	
93753E	TH93753E	Oリング	￥450(￥495)	1	合成ゴム	
95201A	TH95201A #N70	止め輪	￥210(￥231)	1	合成樹脂	
97933	TH97933	定流量弁	￥940(￥1,034)	1	合成樹脂 他	