品番	THS13AR	品名	横形ロータンク用ボールタップ	1 / 2

希望小売価格：￥ 17,400(税込価格:￥ 19,140)

必ず補修品リストで発注品番(色番、メッキ種別など含む）、数量をご確認ください。
ただし、タンク、便器などの補修品は発注品番に色番を付加してご発注ください。図中の番号は図番になります。

［分解図］

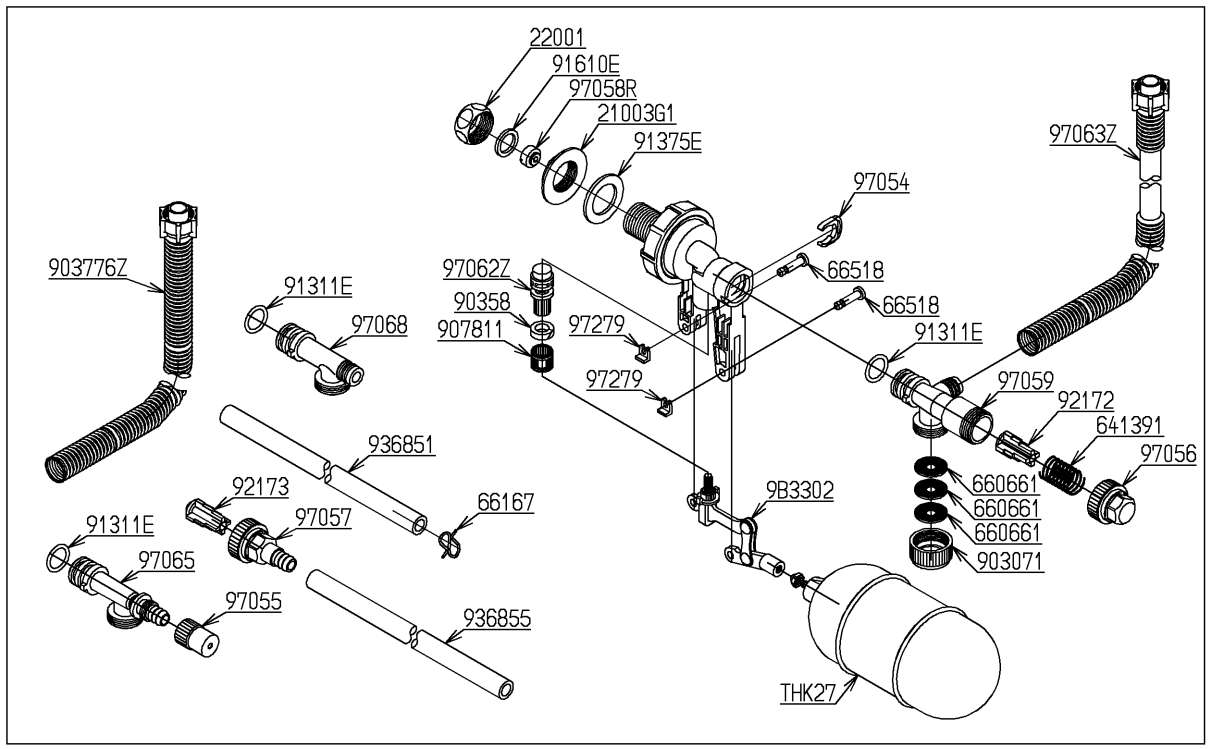

［外観図］

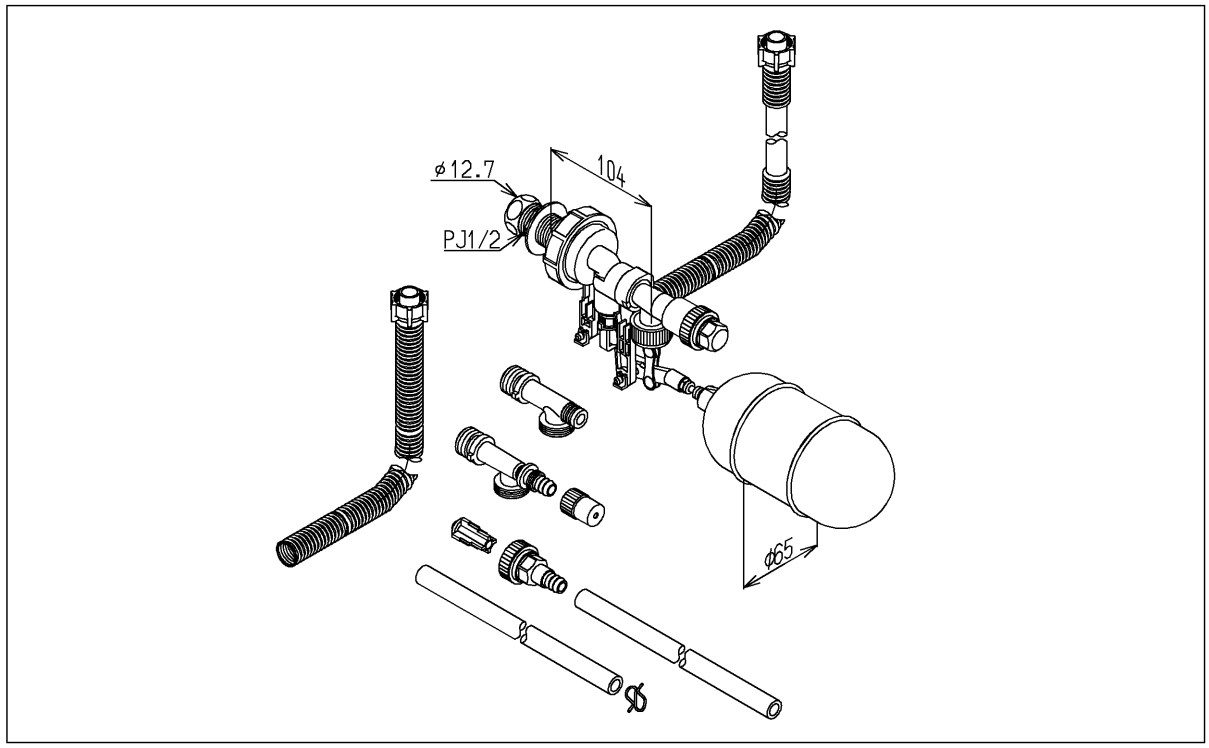

2024年08月01日

品番	THS13AR	品名	横形ロータンク用ボールタップ	2 / 2

■特記事項(1/1)
・分解図、補修品リスト、互換性注意情報は最新のものをお使いください。
・発注品番の希望小売価格は予告なく変更する場合がありますので、最新の補修品リストをご確認ください。
・発注品番欄に　非補修品　と表示のものは、原則として定期的な補修は不要です。要望される場合は製品交換をご検討願います。
・分解図中に専用工具の記載がある場合でも、補修品リストに専用工具の記載のない場合は別売品です。
・補修品は、外観形状・色調が異なる場合がございます。
・図番は分解図中に記載の番号です。 補修品を発注する際は「発注品番」に記載の品番でご発注ください。
・分解図中に図番があり補修品リストに図番・発注品番の記載のない補修品は、最寄りの取付店・販売店へご依頼してください。

【補修品リスト】　注1：発注品番の数量1個当たりの価格です。

図番	発注品番	品名	希望小売価格(税込価格)注1	数量	材料	備考
THK27	THK27	浮き玉部	￥1,400(￥1,540)	1		
9B3302	TH 5B0235	バルブレバー部	￥3,750(￥4,125)	1		
21003G1	TH21003G1	つば付ナット20. 9	￥570(￥627)	1	黄銅	
22001	TH22001A	袋ナット20. 9	￥490(￥539)	1	黄銅 他	
641391	TH641391	ばね	￥230(￥253)	1	ステンレス鋼	
660661	TH660661	整流網	￥170(￥187)	3	ステンレス鋼	
66167	TH66167	クリップ	￥170(￥187)	1	ステンレス鋼	
66518	TH66518	ピン	￥540(￥594)	2	ステンレス鋼	
903071	TH903071	整流キャップ	￥170(￥187)	1	合成樹脂	
90358	TH90358	パッキン	￥170(￥187)	1	合成樹脂	
903776Z	TH903776Z	連結管	￥1,000(￥1,100)	1	合成樹脂 他	
907811	TH907811	回り止め	￥280(￥308)	1	合成樹脂	
91311E	TH91311E	Oリング	￥230(￥253)	3	合成ゴム	
91375E	TH91375E	パッキン	￥230(￥253)	1	合成ゴム	
91610E	TH91610E	パッキン	￥210(￥231)	1	合成ゴム	
92172	TH92172	調圧弁	￥210(￥231)	1	合成樹脂	
92173	TH92173	調圧弁	￥430(￥473)	1	合成樹脂	
936851	TH936851	ホース	￥570(￥627)	1	合成樹脂	
936855	TH936855	ホース	￥950(￥1,045)	1	合成樹脂	
97054	TH97054	止め輪	￥500(￥550)	1	合成樹脂	
97055	TH97055	キャップ	￥710(￥781)	1	合成樹脂	
97056	TH97056	調圧弁蓋	￥570(￥627)	1	合成樹脂	
97057	TH97057	調圧弁蓋	￥2,200(￥2,420)	1	合成樹脂	
97058R	TH97058R	減圧板	￥500(￥550)	1	合成樹脂	
97059	TH97059	調圧弁本体	￥790(￥869)	1	合成樹脂	
97062Z	TH97062Z	ボールタップバルブ	￥620(￥682)	1	合成樹脂 他	
97063Z	TH97063Z	連結管	￥1,000(￥1,100)	1	合成樹脂 他	
97065	TH97065	吐水口	￥1,750(￥1,925)	1	合成樹脂	
97068	TH97068	吐水口	￥1,500(￥1,650)	1	合成樹脂	
97279	TH97279	止め輪	￥500(￥550)	2	合成樹脂	