品番	THS 8AF	品名	横形ロータンク用ボールタップ	1 / 2

希望小売価格：￥ 14,600(税込価格:￥ 16,060)

必ず補修品リストで発注品番(色番、メッキ種別など含む）、数量をご確認ください。
ただし、タンク、便器などの補修品は発注品番に色番を付加してご発注ください。図中の番号は図番になります。

［分解図］

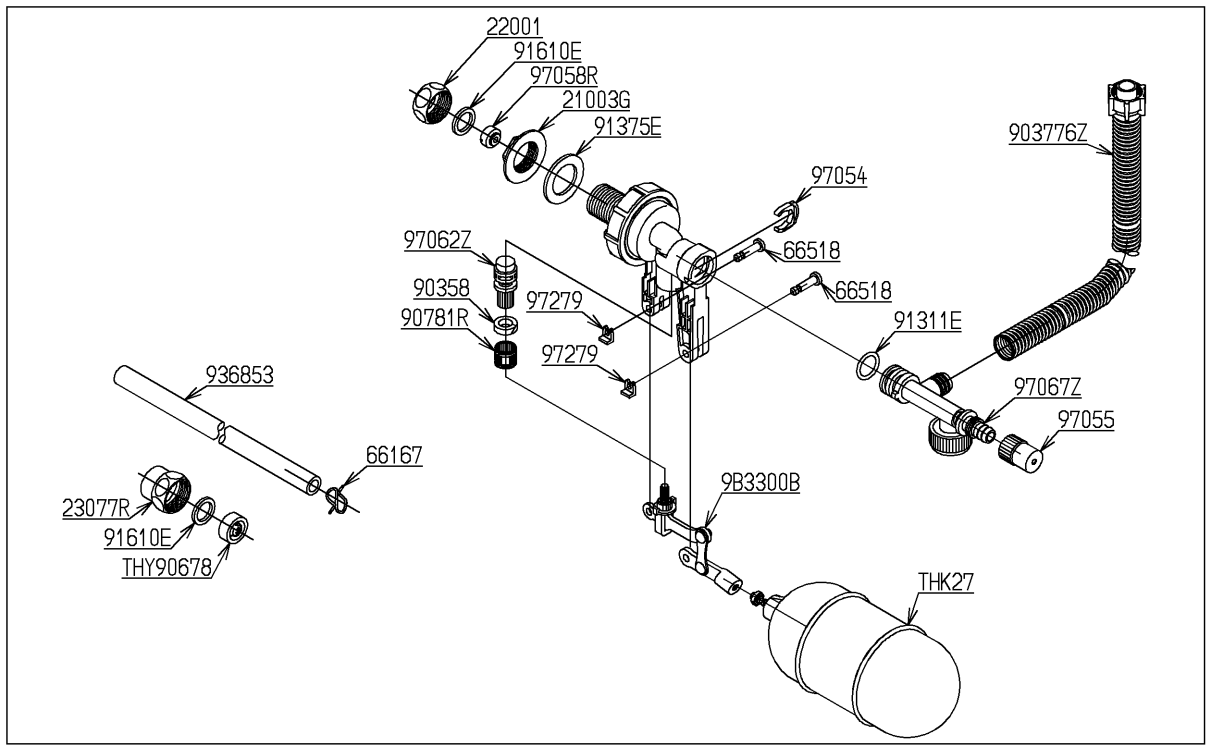

［外観図］

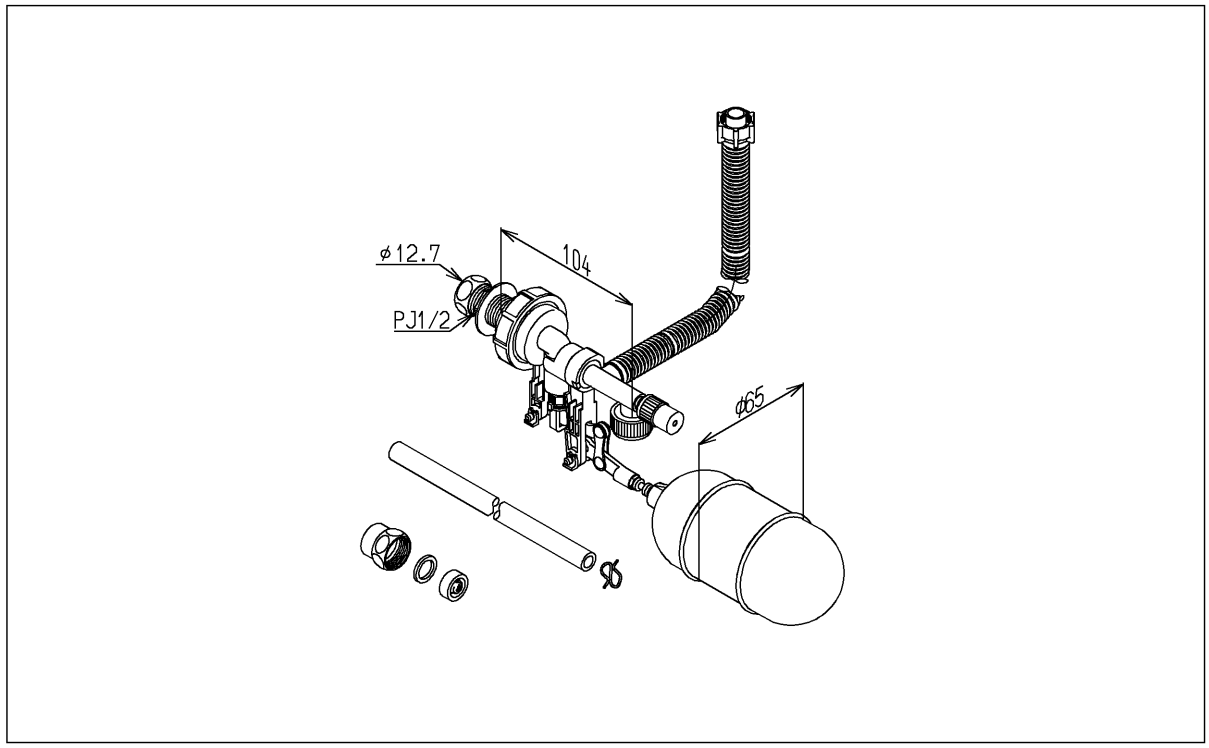

2024年08月01日

■特記事項(1/1)
・分解図、補修品リスト、互換性注意情報は最新のものをお使いください。
・発注品番の希望小売価格は予告なく変更する場合がありますので、最新の補修品リストをご確認ください。
・発注品番欄に　非補修品　と表示のものは、原則として定期的な補修は不要です。要望される場合は製品交換をご検討願います。
・分解図中に専用工具の記載がある場合でも、補修品リストに専用工具の記載のない場合は別売品です。
・補修品は、外観形状・色調が異なる場合がございます。
・図番は分解図中に記載の番号です。 補修品を発注する際は「発注品番」に記載の品番でご発注ください。
・分解図中に図番があり補修品リストに図番・発注品番の記載のない補修品は、最寄りの取付店・販売店へご依頼してください。

【補修品リスト】　注1：発注品番の数量1個当たりの価格です。

図番	発注品番	品名	希望小売価格(税込価格)注1	数量	材料	備考
THK27	THK27	浮き玉部	￥1,400(￥1,540)	1		
THY90678	THY90678	フィルター	￥710(￥781)	1	合成樹脂 他	
9B3300B	TH 5B0233	バルブレバー部	￥4,150(￥4,565)	1		
21003G	TH21003G	つば付ナット20. 9	￥330(￥363)	1	黄銅	
22001	TH22001A	袋ナット20. 9	￥490(￥539)	1	黄銅 他	
23077R	TH23077R	袋ナット20. 9	￥790(￥869)	1	黄銅	
66167	TH66167	クリップ	￥170(￥187)	1	ステンレス鋼	
66518	TH66518	ピン	￥540(￥594)	2	ステンレス鋼	
90358	TH90358	パッキン	￥170(￥187)	1	合成樹脂	
903776Z	TH903776Z	連結管	￥1,000(￥1,100)	1	合成樹脂 他	
90781R	TH90781R	回り止め	￥170(￥187)	1	合成樹脂	
91311E	TH91311E	Oリング	￥230(￥253)	1	合成ゴム	
91375E	TH91375E	パッキン	￥230(￥253)	1	合成ゴム	
91610E	TH91610E	パッキン	￥210(￥231)	2	合成ゴム	
936853	TH936853	ホース	￥720(￥792)	1	合成樹脂	
97054	TH97054	止め輪	￥500(￥550)	1	合成樹脂	
97055	TH97055	キャップ	￥710(￥781)	1	合成樹脂	
97058R	TH97058R	減圧板	￥500(￥550)	1	合成樹脂	
97062Z	TH97062Z	ボールタップバルブ	￥620(￥682)	1	合成樹脂 他	
97067Z	TH97067Z	整流吐水口	￥1,600(￥1,760)	1	合成樹脂 他	
97279	TH97279	止め輪	￥500(￥550)	2	合成樹脂	