品番	TKY232EZ	品名	台付シングル混合水栓	1 / 2

必ず補修品リストで発注品番(色番、メッキ種別など含む）、数量をご確認ください。
ただし、タンク、便器などの補修品は発注品番に色番を付加してご発注ください。図中の番号は図番になります。

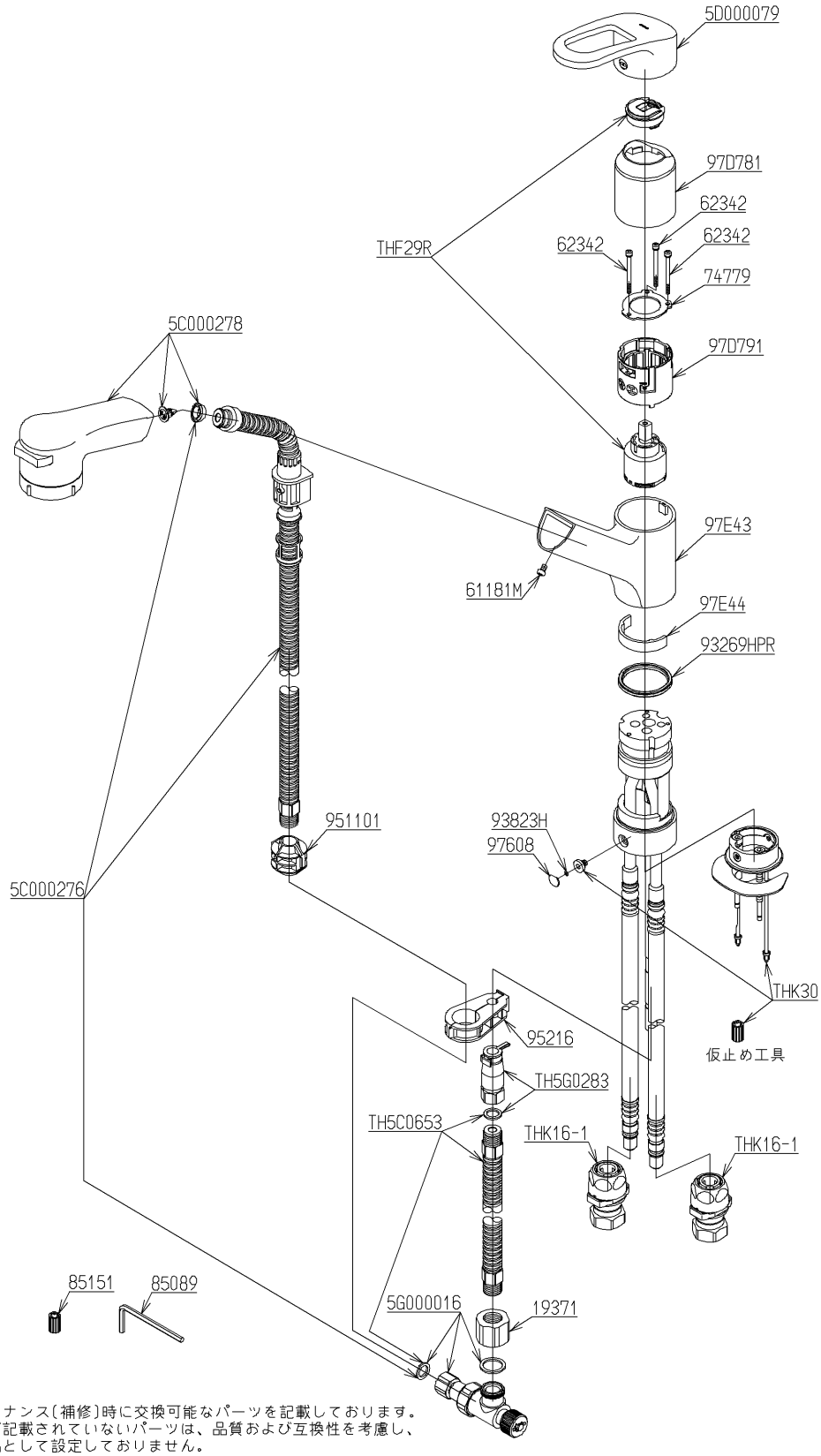

メンテナンス〔補修〕時に交換可能なパーツを記載しております。
図番が記載されていないパーツは、品質および互換性を考慮し、
補修品として設定しておりません。

2024年08月01日

■特記事項(1/1)
・分解図、補修品リスト、互換性注意情報は最新のものをお使いください。
・発注品番の希望小売価格は予告なく変更する場合がありますので、最新の補修品リストをご確認ください。
・発注品番欄に　非補修品　と表示のものは、原則として定期的な補修は不要です。要望される場合は製品交換をご検討願います。
・分解図中に専用工具の記載がある場合でも、補修品リストに専用工具の記載のない場合は別売品です。
・補修品は、外観形状・色調が異なる場合がございます。
・図番は分解図中に記載の番号です。 補修品を発注する際は「発注品番」に記載の品番でご発注ください。
・分解図中に図番があり補修品リストに図番・発注品番の記載のない補修品は、最寄りの取付店・販売店へご依頼してください。

【補修品リスト】　注1：発注品番の数量1個当たりの価格です。

図番	発注品番	品名	希望小売価格(税込価格)注1	数量	材料	備考
TH5C0653	TH 5C0653	ホースユニット	￥ 6,600(￥ 7,260)	1		
TH5G0283	TH 5G0283	ホース継手	￥ 3,450(￥ 3,795)	1		
THF29R	THF29R	シングルバルブ部	￥ 12,600(￥ 13,860)	1		
THK16-1	THK16-1	ワンタッチソケット	￥ 3,900(￥ 4,290)	2		
THK30	THK30	上面施工用アダプター	￥ 5,100(￥ 5,610)	1		
5C000276	TH 5C0276 #N70	ホースユニット	￥ 7,350(￥ 8,085)	1		
5C000278	TH 5C0278	キッチンスプレー	￥ 10,900(￥ 11,990)	1		
5D000079	TH 5D0079	ハンドル部	￥ 5,750(￥ 6,325)	1		
5G000016	TH 5G0016	水抜弁部	￥ 11,000(￥ 12,100)	1		
97D781	TH 97D781	カバー	￥ 1,700(￥ 1,870)	1	合成樹脂	
97D791	TH 97D791	ガイド	￥ 690(￥ 759)	1	合成樹脂	
97E44	TH 97E44	ストッパー	￥ 340(￥ 374)	1	合成樹脂	
19371	TH19371	継手	￥ 1,850(￥ 2,035)	1	黄銅	
61181M	TH61181M	なべ小ねじM4×6	￥ 170(￥ 187)	1	ステンレス鋼 他	
62342	TH62342	六角穴付きボルトM3×40	￥ 320(￥ 352)	3	ステンレス鋼 他	
74779	TH74779	押え板	￥ 490(￥ 539)	1	ステンレス鋼	
85089	TH85089	六角棒スパナ4	￥ 270(￥ 297)	1	工具鋼	
85151	TH85151	ねじ締め込みジグ	￥ 230(￥ 253)	1	合成樹脂	
93269HPR	TH93269HPR	パッキン	￥ 170(￥ 187)	1	合成ゴム	
93823H	TH93823H	Oリング	￥ 490(￥ 539)	1	合成ゴム	
951101	TH951101	ストッパー	￥ 340(￥ 374)	1	合成樹脂	
95216	TH95216	ホースガイド	￥ 490(￥ 539)	1	合成樹脂	
97608	TH97608	キャップ	￥ 1,150(￥ 1,265)	1	合成樹脂	