| 品番 | TL380AMZ | 品名 | 台付シングル13（シャワ・寒）（洗面）（JIS） | 1 / 2 |
|---|---|---|---|---|

必ず補修品リストで発注品番(色番、メッキ種別など含む）、数量をご確認ください。
ただし、タンク、便器などの補修品は発注品番に色番を付加してご発注ください。図中の番号は図番になります。

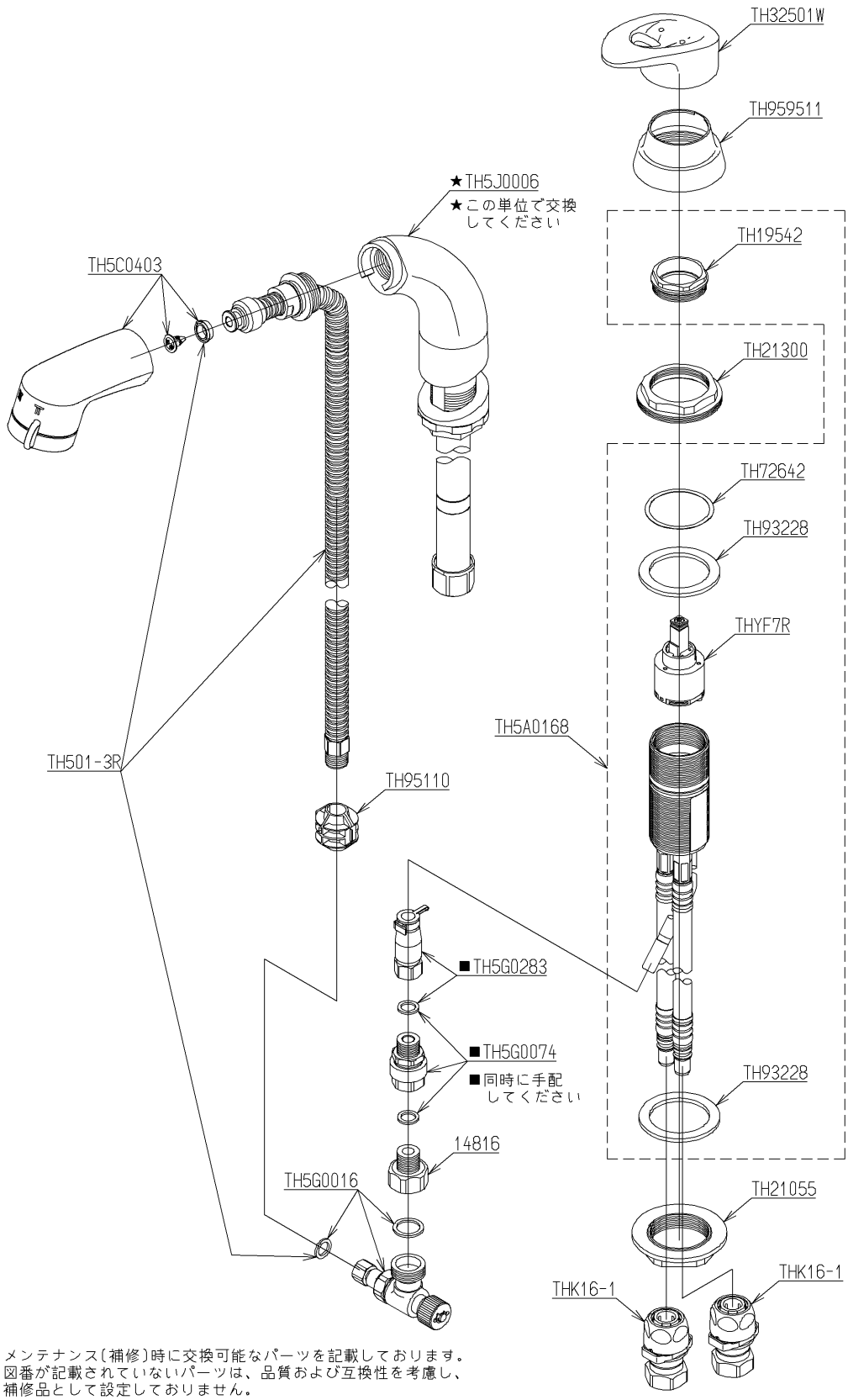


メンテナンス(補修)時に交換可能なパーツを記載しております。
図番が記載されていないパーツは、品質および互換性を考慮し、
補修品として設定しておりません。

2024年08月01日

■特記事項(1/1)
・分解図、補修品リスト、互換性注意情報は最新のものをお使いください。
・発注品番の希望小売価格は予告なく変更する場合がありますので、最新の補修品リストをご確認ください。
・発注品番欄に　非補修品　と表示のものは、原則として定期的な補修は不要です。要望される場合は製品交換をご検討願います。
・分解図中に専用工具の記載がある場合でも、補修品リストに専用工具の記載のない場合は別売品です。
・補修品は、外観形状・色調が異なる場合がございます。
・図番は分解図中に記載の番号です。 補修品を発注する際は「発注品番」に記載の品番でご発注ください。
・分解図中に図番があり補修品リストに図番・発注品番の記載のない補修品は、最寄りの取付店・販売店へご依頼してください。

【補修品リスト】　注1：発注品番の数量1個当たりの価格です。

| 図番 | 発注品番 | 品名 | 希望小売価格(税込価格)注1 | 数量 | 材料 | 備考 |
|---|---|---|---|---|---|---|
| TH5C0403 | TH 5C0403 | ハンドシャワー部 | ￥ 33,900(￥ 37,290) | 1 | | |
| TH5G0016 | TH 5G0016 | 水抜弁部 | ￥ 11,000(￥ 12,100) | 1 | | |
| TH5G0074 | TH 5G0074 | フィルター継手部 | ￥ 4,350(￥ 4,785) | 1 | | |
| TH5G0283 | TH 5G0283 | ホース継手 | ￥ 3,450(￥ 3,795) | 1 | | |
| TH5J0006 | TH 5J0006 | ハンドシャワー支持部 | ￥ 22,400(￥ 24,640) | 1 | | |
| TH19542 | TH19542 | カートリッジ押え | ￥ 1,750(￥ 1,925) | 1 | | |
| TH21055 | TH21055 | つば付ナット41. 9 | ￥ 740(￥ 814) | 1 | | |
| TH21300 | TH21300 | 固定ナット | ￥ 4,150(￥ 4,565) | 1 | | |
| TH32501W | TH32501W | レバーハンドル | ￥ 10,200(￥ 11,220) | 1 | | |
| TH501-3R | TH501-3R | フレキシブルホース部 | ￥ 8,700(￥ 9,570) | 1 | | |
| TH5A0168 | TH5A0168 | シングル本体部 | ￥ 45,800(￥ 50,380) | 1 | | |
| TH72642 | TH72642 | スリップワッシャ | ￥ 170(￥ 187) | 1 | | |
| TH93228 | TH93228 | パッキン | ￥ 170(￥ 187) | 2 | | |
| TH95110 | TH95110 | ストッパー | ￥ 190(￥ 209) | 1 | | |
| TH959511 | TH959511 | カバー | ￥ 2,750(￥ 3,025) | 1 | | |
| THK16-1 | THK16-1 | ワンタッチソケット | ￥ 3,900(￥ 4,290) | 2 | | |
| THYF7R | THYF7R | シングルバルブ部 | ￥ 9,650(￥ 10,615) | 1 | | |