品番	TL380　　B	品名	台付シングル13（シャワー）（洗面）　（JIS）	1 / 2

必ず補修品リストで発注品番(色番、メッキ種別など含む）、数量をご確認ください。
ただし、タンク、便器などの補修品は発注品番に色番を付加してご発注ください。図中の番号は図番になります。

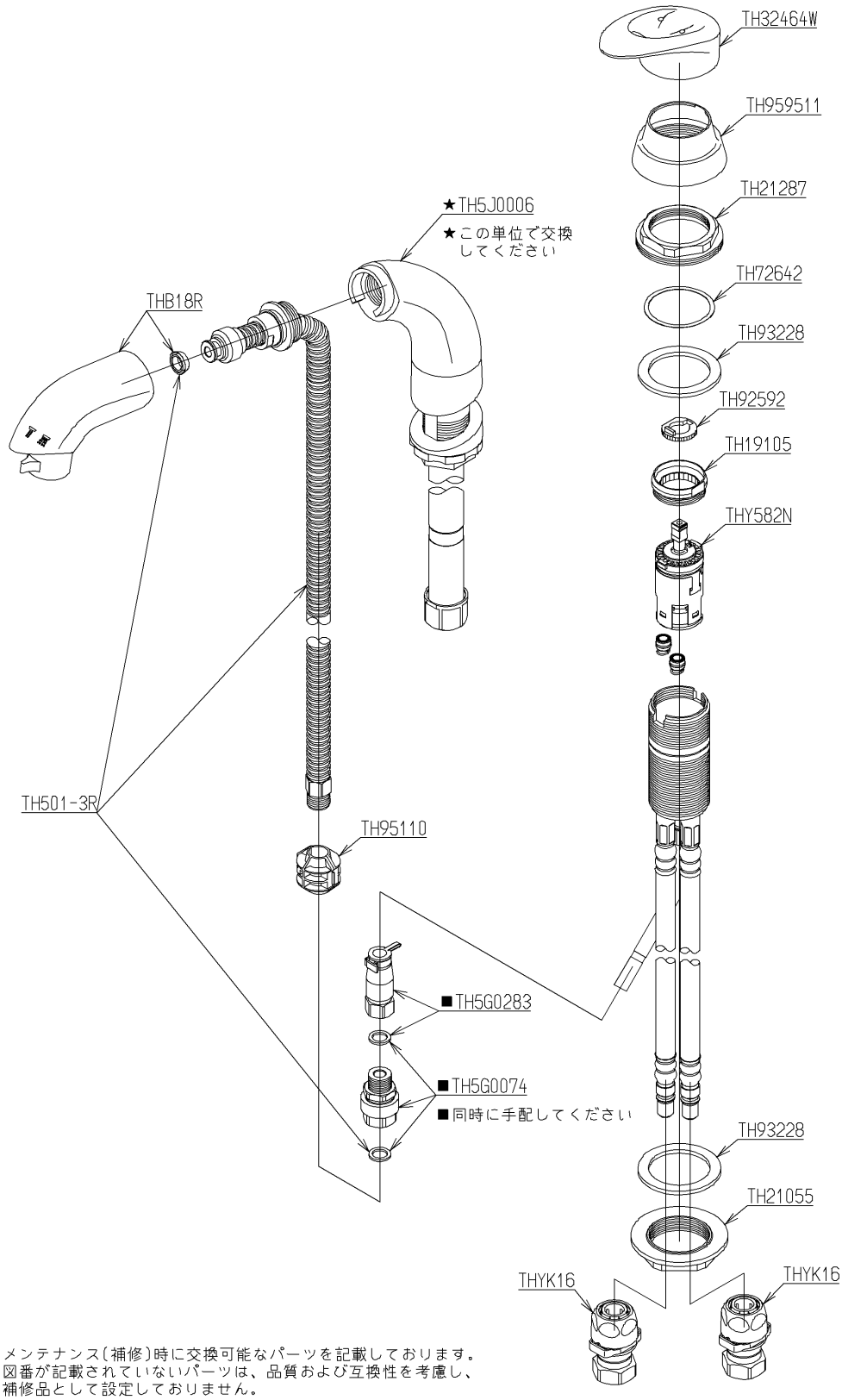

メンテナンス(補修)時に交換可能なパーツを記載しております。
図番が記載されていないパーツは、品質および互換性を考慮し、
補修品として設定しておりません。

2024年08月01日

■特記事項(1/1)
・分解図、補修品リスト、互換性注意情報は最新のものをお使いください。
・発注品番の希望小売価格は予告なく変更する場合がありますので、最新の補修品リストをご確認ください。
・発注品番欄に　非補修品　と表示のものは、原則として定期的な補修は不要です。要望される場合は製品交換をご検討願います。
・分解図中に専用工具の記載がある場合でも、補修品リストに専用工具の記載のない場合は別売品です。
・補修品は、外観形状・色調が異なる場合がございます。
・図番は分解図中に記載の番号です。 補修品を発注する際は「発注品番」に記載の品番でご発注ください。
・分解図中に図番があり補修品リストに図番・発注品番の記載のない補修品は、最寄りの取付店・販売店へご依頼してください。

【補修品リスト】　注1：発注品番の数量1個当たりの価格です。

図番	発注品番	品名	希望小売価格(税込価格)注1	数量	材料	備考
TH5G0074	TH 5G0074	フィルター継手部	￥4,350(￥4,785)	1		
TH5G0283	TH 5G0283	ホース継手	￥3,450(￥3,795)	1		
TH5J0006	TH 5J0006	ハンドシャワー支持部	￥22,400(￥24,640)	1		
TH19105	廃番	カートリッジ押え	廃番	1	黄銅	
TH21055	TH21055	つば付ナット41. 9	￥740(￥814)	1	樹脂	
TH21287	廃番	固定ナット	廃番	1	黄銅	
TH32464W	廃番	レバーハンドル	廃番	1	合成樹脂 他	
TH501-3R	TH501-3R	フレキシブルホース部	￥8,700(￥9,570)	1		
TH72642	TH72642	スリップワッシャ	￥170(￥187)	1	合成樹脂	
TH92592	TH92592	ストッパー	￥170(￥187)	1	合成樹脂	
TH93228	TH93228	パッキン	￥170(￥187)	2	天然ゴム	
TH95110	TH95110	ストッパー	￥190(￥209)	1	樹脂	
TH959511	TH959511	カバー	￥2,750(￥3,025)	1	樹脂	
THB18R	THB18R	吐水口部	￥18,000(￥19,800)	1		
THY582N	THY582N	シングルバルブ部	￥11,000(￥12,100)	1		
THYK16	THYK16	ワンタッチソケット	￥4,150(￥4,565)	2		